Kitchen

14.1

RUBINETTERIE
F.lli Frattini®
Made in Italy dal 1958

CUCINA KITCHEN

INNOVAZIONE IN CUCINA

RUBINETTERIE F.lli Frattini®

CUCINA KITCHEN

INNOVAZIONE IN CUCINA

Le Rubinetterie F.lli Frattini propongono le soluzioni ideali per l'ambiente cucina. Prodotti innovativi e funzionali, progettati nel segno dell'ergonomia. Le finiture esclusive sono in grado di soddisfare ogni esigenza estetica, con le caratteristiche di resistenza, solidità e durata nel tempo che da sempre caratterizzano i prodotti F.lli Frattini.

Rubinetterie F.lli Frattini offers ideal solutions for the kitchen environment. Original and functional products, designed to be ergonomics. Exclusive finishes satisfy every aesthetical needs granting high resistance, solidity and long lasting, features characterizing as always the F.lli Frattini products.

Les Rubinetterie F.lli Frattini offrent les solutions idéales pour l'ambiance cuisine. Produits innovateurs et fonctionnels étudiés selon l'ergonomie. Les finitions exclusives satisfont chaque besoin esthétique dont résistance, solidité et durée pendant le temps sont les caractéristiques propres qui caractérisent depuis toujours les produits F.lli Frattini.

La empresa Rubinetterie F.lli Frattini proponen las soluciones ideales para el ambiente cocina. Productos innovadores y funcionales, diseñados en el signo de la ergonomía. Los acabados exclusivos pueden responder a cualquier necesidad estética, con las características de resistencia, solidez y duración en el tiempo que caracterizan desde siempre los productos F.lli Frattini.

Rubinetterie F.lli Frattini bieten ideale Lösungen für die Küche. Die innovativen und funktionellen Produkte wurden im Zeichen der Ergonomie entworfen. Die exklusiven Ausführungen erfüllen jede ästhetische Anforderung und weisen die typische Widerstandfähigkeit und Langlebigkeit der Produkte F.lli Frattini auf.

RUBINETTERIE
F.lli Frattini®

Se hai scelto Fratelli Frattini, pretendi Fratelli Frattini.

If you choose Fratelli Frattini, you must demand Fratelli Frattini.
Un achat conscient: prétendre Fratelli Frattini, méfier des imitations.
Si haz escogido Fratelli Frattini, pretendes Fratelli Frattini.
Wenn Sie Fratelli Frattini auswählen, sollten Sie auch Fratelli Frattini verlangen.

La rubinetteria Fratelli Frattini da oltre cinquant'anni è conosciuta in Italia e nel mondo per i suoi prodotti di alta qualità, curati nel design e nella meccanica per garantire sempre la massima affidabilità. Per questo, quando scegli Fratelli Frattini, **non farti ingannare**, accertati sempre che non si tratti **di un'imitazione**, ma di rubinetti garantiti dal prestigioso marchio Rubinetterie Fratelli Frattini.

Rubinetterie Fratelli Frattini for over 50 years is known in Italy and worldwide for its high quality, design and technology accomplished products, that always grant a great reliability. Therefore when you choose Fratelli Frattini, ***don't let you deceive****, be always sure that it is not* ***an imitation*** *but the real tap granted by the prestigious brand Rubinetterie Fratelli Frattini.*

Produttori di rubinetteria
made in Italy da oltre 50 anni
For over 50 years made in Italy sanitary fittings manufacturer
Fabricants de robinetterie
Made in Italy depuis plus de 50 ans
Productor de griferías Made en Italy de más de 50 años
Seit über mehr 50 Jahren Hersteller
von Italienische Armaturen

RUBINETTERIE F.lli Frattini

Depuis plus de 50 ans Fratelli Frattini est connue en Italie et dans le monde pour ses produits de qualité et Design. Vérifier l'originalité de la robinetterie par notre logo, propriété seulement enregistré par Rubinetterie F.lli Frattini.

La Rubinetterìa Fratelli Frattini desde hace 50 años es conocida en Italia y en el mundo por sus productos de alta calidad. Por ello cuando escoges F.lli Frattini no dejarte engañar, constata siempre que no se trate de una imitaciòn, sino que sean grifos garantizados de la prestigiosa marca Rubinetterie Fratelli Frattini.

F.lli Frattini ist seit über 50 Jahren in Italien und weltweit für seine Produkte von hoher Qualität, Design und Technologieanspruch bekannt, das bietet Ihnen immer große Zuverlässigkeit.

50 1958-2008 F.lli Frattini

Constellation

luce 9

gaia 11

tolomeo 13

delizia 15

brera 17

modus 19

fosca 21

gingo 23

morgan prestige 35

morgan 39

lavelli 3 vie 41

musa 43

Living

pepe 47

gioia 56

vanity 57

più 59

noa 61

avere 67

lybradue 68

dedra 69

tesis 71

Store

mocca 75

mambo 77

espresso 79

mito 81

tuingo 83

egeo 85

price list 87

Constellation®
Fratelli Frattini

"... un insieme di stelle
(la nostra gamma alta)
per far riemergere emozioni
dove il passato, il presente
ed il futuro agiscono
in un magico sincrono
con la passione
e la competenza
che la **Fratelli Frattini**
mantiene viva da sempre
nel proprio lavoro.
È con questi sentimenti
che vi presentiamo
CONSTELLATION,
convinti nella forza
della marca, delle
immagini e di ciò
che rappresentano."

Why Constellation?
"… a group of stars
to evoke emotions,
where the past, present
and future create a
magical synchrony
with the passion and
skill that ***Fratelli Frattini***
has always dedicated
to its work.
Thanks to these emotions we
present CONSTELLATION,
convinced of the strength
of our brand and images,
and of what they stand for."

„… un ensemble des
étoiles (notre gamme de
produits de design) pour
donner des émotions
dans lesquelles le passé,
le présent et le futur
se mélangent avec la
passion et l'abélite que
Fratelli Frattini donne à
son travail.
Avec ces efforts nous
vous présentons
la collection
CONSTELLATION,
convaincus de la force
de la marque, de
l'image et de ce que
rappresentent.

" ....un conjunto de estrellas
(nuestra alta gamma)
para hacer renacer
emociones donde el
pasado, el presente y el
futuro actuan en un màgico
sincronismo con la pasiòn
y la competencia que la
Fratelli Frattini *mantiene*
viva desde siempre en
el propio trabajo. Es con
estos sentimientos que les
presentamos CONSTELLATION;
convencidos en la fuerza de la
marca, de la imagen y de
aquello que representamos".

« …. Vielen Sterne
(unseren hoch Design
Produkte) stellen die
Vergangenheit, das
Präsens und die Zukunft
dar. Die Sterne bedeuten
das Gefühle von Liebe und
Zuständigkeit, Merkmalen
von **Fratelli Frattini**
Philosophie.
Wir präsentieren die
„Constellation", um diese
starken Vermutungen mit
diese Bilder und das Wert
unseren Name zu zeigen.

RUBINETTERIE F.lli Frattini®

design architetto Paolo Bertarelli

luce

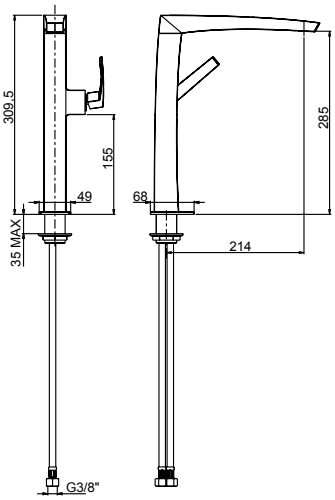

84165

Monocomando per lavello monoforo bocca girevole.

Single-lever sink mixer, swivel spout.

Mitigeur d'evier avec bec pivotant.

Monomando cocina con caño giratorio.

Spültischmischer mit schwenkbarem Auslauf.

Finiture maniglie
Finishes handles

..71
Rosso Matt - *Red Matt*
Rouge Matt - *Rojo Matt*
Rot Matt

..72
Bianco Matt - *White Matt*
Blanc Matt - *Blanco Matt*
Weiss Matt

..79
Nero Matt - *Black Matt*
Noir Matt - *Negro Matt*
Schwarz Matt

FINITURE - Finishings - Finitions - Acabados - Oberfläche
Cromato / *Chrome plated* / Cromé / *Cromo* / Verchromt

CUCINA KITCHEN

RUBINETTERIE F.lli Frattini

design architetto Paolo Bertarelli **gaia**

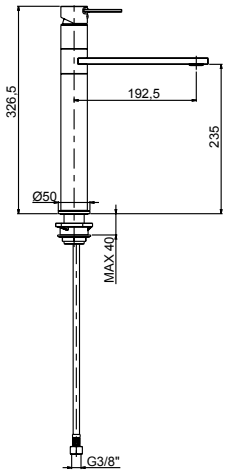

55165

Monocomando per lavello monoforo bocca girevole.

Single-lever sink mixer, swivel spout.

Mitigeur d'evier avec bec pivotant.

Monomando cocina con caño giratorio.

Spültischmischer mit schwenkbarem Auslauf.

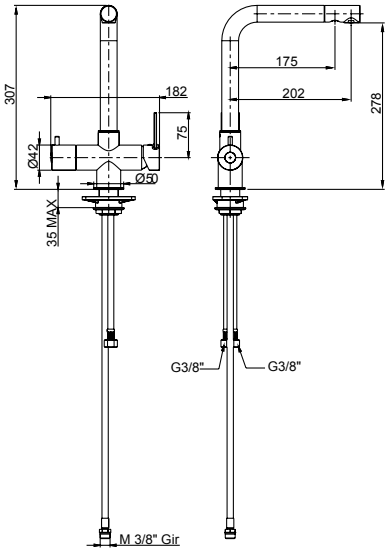

55179 A/B/C

Monocomando lavello monoforo 3 vie con flessibili fil. 3/8F.

3 way kitchen mixer with 3/8 Flex.

Mitigeur cuisine 3 voies avec tuyau flex. 3/8.

Monomando cocina 3 vias con flex. 3/8 .

Spültischmischer 3 Wege mit Schlauch 3/8.

C U C I N A K I T C H E N

FINITURE - Finishings - Finitions - Acabados - Oberfläche

Cromato / *Chrome plated* / Cromé / *Cromo* / Verchromt

RUBINETTERIE F.lli Frattini

Finiture / Finishing

..00
Cromo
Chrome
Cromé
Cromo
Verchromt

..72
Bianco Matt
White Matt
Blanc Matt
Blanco Matt
Weiss Matt

..79
Nero Matt
Black Matt
Noir Matt
Negro Matt
Schwarz Matt

..89
Cromonero
Chrome Black
Cromé Noir
Cromo Negro
Verchromt
Schwarz

..70
Finitura Inox
Inox Finishing
Finition Inox
Acabado Inox
Inox Oberfläche

design architetto Paolo Bertarelli **tolomeo**

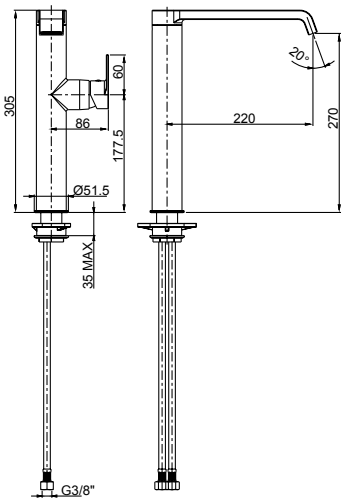

83165

Monocomando per lavello monoforo bocca girevole.

Single-lever sink mixer, swivel spout.

Mitigeur d'evier avec bec pivotant.

Monomando cocina con caño giratorio.

Spültischmischer mit schwenkbarem Auslauf.

Finiture / Finishes

Cromo / *Chrome* / Cromé / *Cromo* / Verchromt
Cromonero / *Chrome Black* / Cromé Noir / *Cromo Negro* / Verchromt Schwarz
Finitura Inox / *Inox Finishing* / Finition Inox / Acabado Inox / Inox Oberfläche
Bianco Matt / *White Matt* / Blanc Matt / *Blanco Matt* / Weiss Matt
Nero Matt / *Black Matt* / Noir Matt / *Negro Matt* / Schwarz Matt

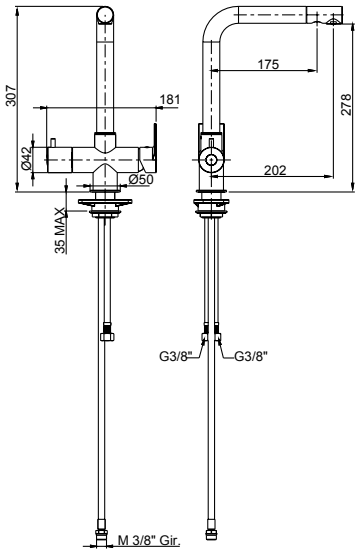

83179 A/B/C

Monocomando lavello monoforo 3 vie con flessibili fil. 3/8F.

3 way kitchen mixer with 3/8 Flex.

Mitigeur cuisine 3 voies avec tuyau flex. 3/8.

Monomando cocina 3 vias con flex. 3/8 .

Spültischmischer 3 Wege mit Schlauch 3/8.

FINITURE - Finishings - Finitions - Acabados - Oberfläche

Cromato / *Chrome plated* / Cromé / *Cromo* / Verchromt

RUBINETTERIE F.lli Frattini

design architetto Paolo Bertarelli **delizia**

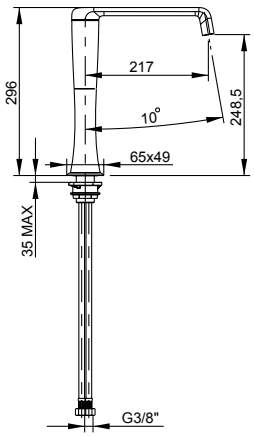

58165

Monocomando per lavello monoforo bocca girevole.

Single-lever sink mixer, swivel spout.

Mitigeur d'evier avec bec pivotant.

Monomando cocina con caño giratorio.

Spültischmischer mit schwenkbarem Auslauf.

FINITURE - Finishings - Finitions - Acabados - Oberfläche

Cromato / *Chrome plated* / Cromé / *Cromo* / Verchromt
Dorato / Gold plated / Doré / Oro / Vergoldet
Nichel spazzolato / *Satin Nickel* / Nickel Satin / *Nickel Satinado* / Satiniert

CUCINA KITCHEN

RUBINETTERIE F.lli Frattini

design architetto Paolo Bertarelli **brera**

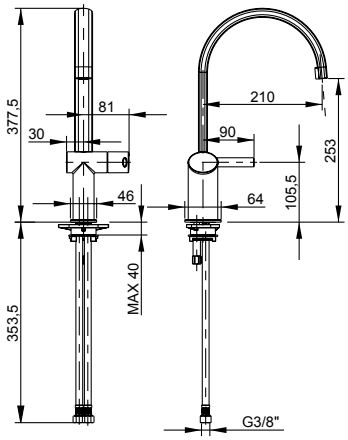

59165

Monocomando per lavello monoforo bocca girevole.

Single-lever sink mixer, swivel spout.

Mitigeur d'evier avec bec pivotant.

Monomando cocina con caño giratorio.

Spültischmischer mit schwenkbarem Auslauf.

FINITURE - Finishings - Finitions - Acabados - Oberfläche

Cromato / *Chrome plated* / Cromé / *Cromo* / Verchromt

CUCINA KITCHEN

RUBINETTERIE F.lli Frattini

design architetto Paolo Bertarelli **modus**

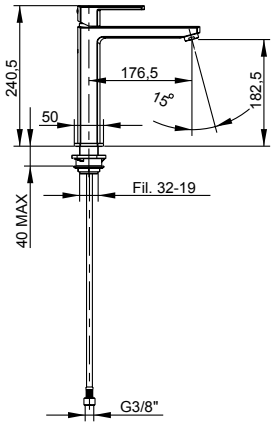

52165

Monocomando per lavello monoforo bocca girevole.

Single-lever sink mixer, swivel spout.

Mitigeur d'evier avec bec pivotant.

Monomando cocina con caño giratorio.

Spültischmischer mit schwenkbarem Auslauf.

FINITURE - Finishings - Finitions - Acabados - Oberfläche

Cromato / *Chrome plated* / Cromé / *Cromo* / Verchromt

CUCINA KITCHEN

RUBINETTERIE F.lli Frattini

fosca

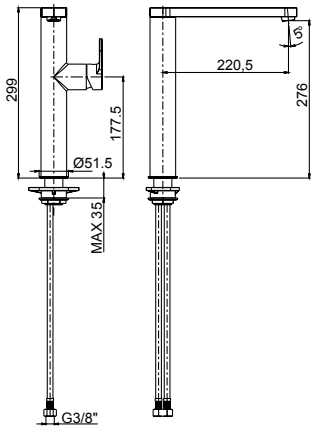

86164

Monocomando per lavello monoforo bocca girevole LUSSO.

Single-lever sink mixer, swivel spout LUXURY.

Mitigeur d'evier avec bec pivotant LUXE.

Monomando cocina con caño giratorio LUJO.

Spültischmischer mit schwenkbarem Auslauf LUXUS.

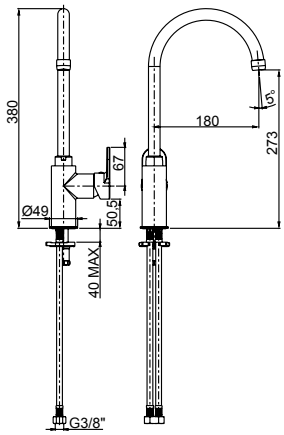

86165

Monocomando per lavello monoforo bocca girevole.

Single-lever sink mixer, swivel spout.

Mitigeur d'evier avec bec pivotant.

Monomando cocina con caño giratorio.

Spültischmischer mit schwenkbarem Auslauf.

FINITURE - Finishings - Finitions - Acabados - Oberfläche

Cromato / *Chrome plated* / Cromé / *Cromo* / Verchromt

CUCINA KITCHEN

RUBINETTERIE F.lli Frattini

design architetto Paolo Bertarelli **gingo**

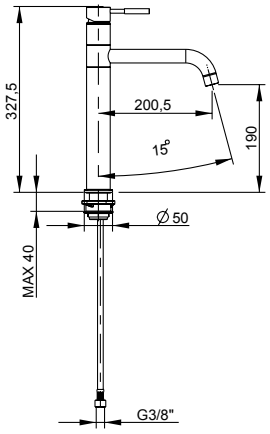

45165
Monocomando per lavello monoforo bocca girevole.
Single-lever sink mixer, swivel spout.
Mitigeur d'evier avec bec pivotant.
Monomando cocina con caño giratorio.
Spültischmischer mit schwenkbarem Auslauf.

FINITURE - Finishings - Finitions - Acabados - Oberfläche
Cromato / *Chrome plated* / Cromé / *Cromo* / Verchromt

CUCINA KITCHEN

RUBINETTERIE F.lli Frattini

gingo

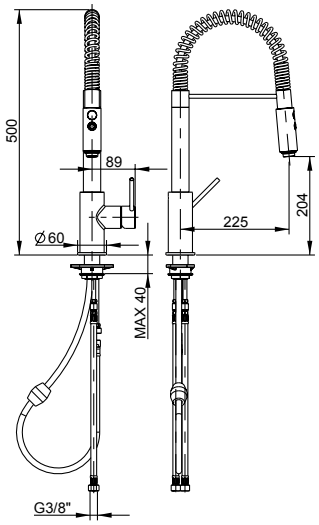

45172

Monocomando per lavello monoforo con molla e doccetta estraibile 2 getti.

Single-lever sink mixer with spring and 2-jet pull-out shower.

Mitigeur d'evier avec ressort et douchette enlevable à 2-jets.

Monomando cocina con resorte y teleducha extraíble a 2 chorros.

Spültischmischer mit Feder und ausziehbare 2-Strahlarten Handbrause.

FINITURE - Finishings - Finitions - Acabados - Oberfläche

Cromato / *Chrome plated* / Cromé / *Cromo* / Verchromt

CUCINA KITCHEN

RUBINETTERIE F.lli Frattini

gingo

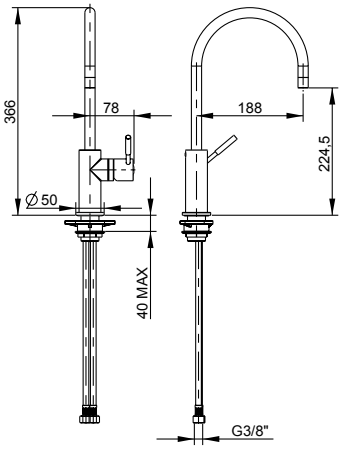

45176

Monocomando bocca girevole canna a ponte per lavello monoforo.

Single-lever sink mixer with swivel spout.

Mitigeur d'evier avec bec pivotant.

Monomando cocina con caño giratorio.

Spültischmischer mit schwenkbarem Auslauf.

FINITURE - Finishings - Finitions - Acabados - Oberfläche

Cromato / *Chrome plated* / Cromé / *Cromo* / Verchromt

CUCINA KITCHEN

RUBINETTERIE F.lli Frattini

45170

Monocomando per lavello monoforo con doccetta estraibile 2 getti.

Single-lever sink mixer with 2-jet pull-out shower.

Mitigeur d'evier avec douchette enlevable à 2-jets.

Monomando cocina con teleducha extraíble a 2-chorros.

Spültischmischer mit ausziehbare 2-Strahlarten Handbrause.

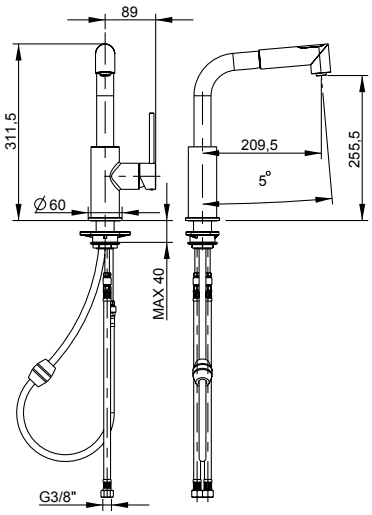

45171

Monocomando per lavello monoforo con molla e doccetta estraibile monogetto.

Single-lever sink mixer with spring and one-jet pull-out shower

Mitigeur d'evier avec ressort et douchette enlevable monojet

Monomando cocina con resorte y teleducha extraíble mono chorro

Spültischmischer mit Feder und ausziehbare- monostrahl Handbrause

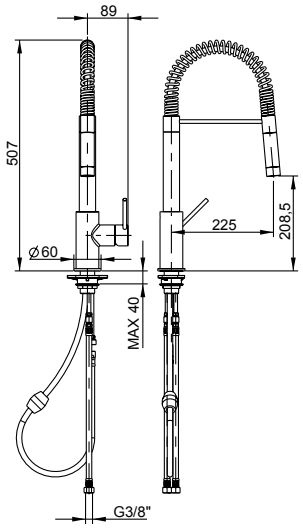

45173

Monocomando per lavello monoforo canna alta con doccetta estraibile 2 getti.

Single-lever sink mixer with high spout and 2-jet pull-out shower.

Mitigeur d'evier avec goulot haut et douchette enlevable à 2-jets.

Monomando cocina con caño alto y teleducha extraíble a 2 chorros.

Spültischmischer mit hohem Auslauf und ausziehbare 2-Strahlarten Handbrause.

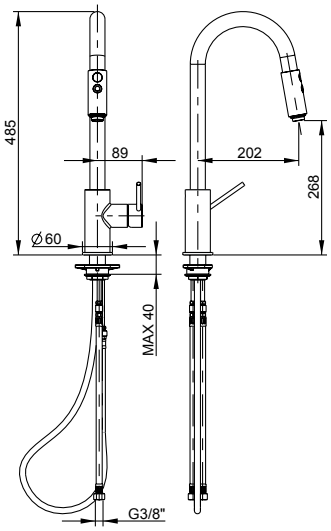

gingo

45174

Monocomando per lavello monoforo canna alta con doccetta estraibile monogetto.

Single-lever sink mixer with high spout and one-jet pull-out shower.

Mitigeur d'evier avec goulot haut et douchette enlevable monojet.

Monomando cocina con caño alto y teleducha extraíble mono chorro.

Spültischmischer mit hohem Auslauf und ausziehbare monostrahl Handbrause.

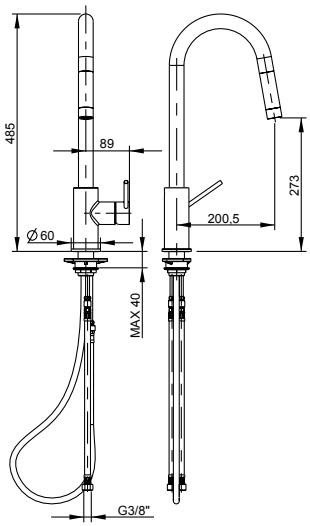

45175

Monocomando per lavello monoforo canna alta.

Single-lever sink mixer with high spout.

Mitigeur d'evier avec goulot haut.

Monomando cocina con caño alto.

Spültischmischer mit hohem Auslauf

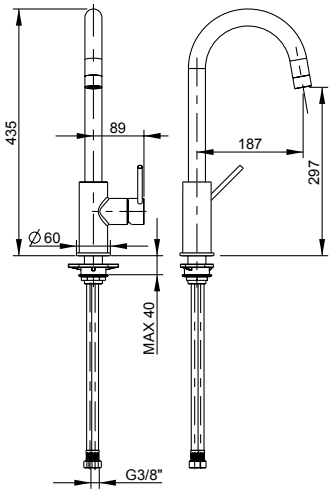

CUCINA KITCHEN

RUBINETTERIE F.lli Frattini

gingo

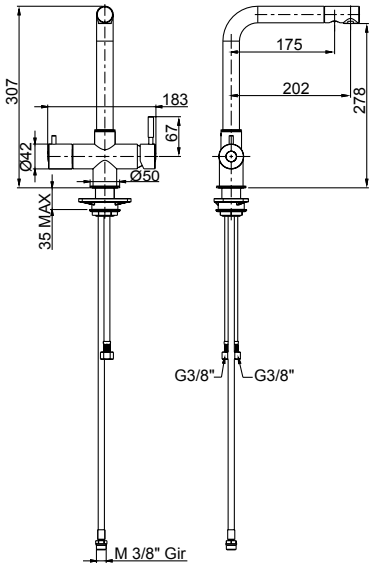

45179 A/B/C

Monocomando lavello monoforo
3 vie con flessibili fil. 3/8F.

3 way kitchen mixer with 3/8 Flex.

Mitigeur cuisine 3 voies avec tuyau flex. 3/8.

Monomando cocina 3 vias con flex. 3/8 .

Spültischmischer 3 Wege mit Schlauch 3/8.

FINITURE - Finishings - Finitions - Acabados - Oberfläche

Cromato / *Chrome plated* / Cromé / *Cromo* / Verchromt

CUCINA KITCHEN

RUBINETTERIE F.lli Frattini

Lavello sottofinestra

Under Window Sink Mixer
Mitigeur évier sous fenêtre
Mezclador Fregadero bajoventana
Mischarmaturen für Unterfensterspüle

Il Rubinetto da cucina sotto finestra F.lli Frattini, è reclinabile fino a 90° per aprire agevolmente le finestre poste sopra il lavello.

The under Window Sink Mixer F.lli Frattini is 90° reclining to allow an easy opening of the windows placed above the sink.

Le mitigeur évier sous fenêtre est repliable à 90° pour permettre l'ouverture de la fenêtre placée à proximité de l'évier.

El grifo para cocina bajoventana F.lli Frattini puede reclinarse hasta 90º para abrir fácilmente las ventanas situadas arriba del fregadero".

Die Unterfensterarmatur für die Küche von F.lli Frattini kann um bis zu 90° geneigt werden, um die Fenster über der Spüle bequem öffnen zu können."

gingo

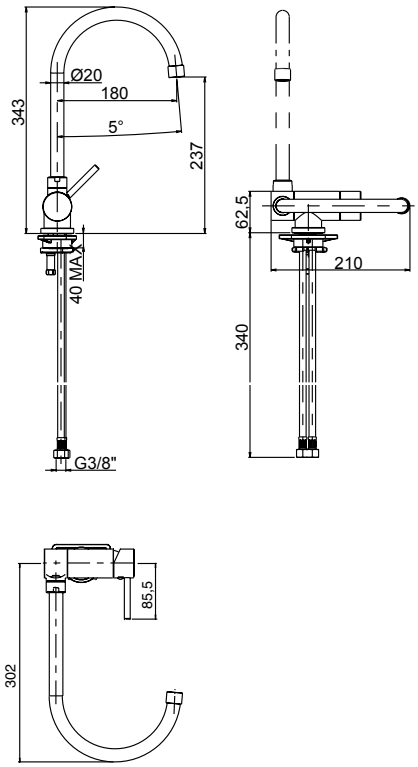

45163

Monocomando per lavello monoforo con bocca girevole e reclinabile per sottofinestra.

*Single-lever sink mixer with swivel and **reclining** spout.*

Mitigeur pour évier avec goulot pivotant et **repliable**.

*Monomando cocina con caño giratorio y **abatible***

Spültischmischer mit schwenkbarer und **aufklappbarer** Auslauf (Vorfenstermontage).

FINITURE - Finishings - Finitions - Acabados - Oberfläche

Cromato / *Chrome plated* / Cromé / *Cromo* / Verchromt

CUCINA KITCHEN

RUBINETTERIE F.lli Frattini

morgan prestige

"**Morgan Prestige**" creata per stupire chi vuole ritrovare il fascino di un tempo passato, ma intramontabile. Il prestigio di questo miscelatore è da attribuire alla preziosa maniglia in raffinata ceramica lavorata a mano, secondo antiche e qualificate tecniche artigianali. L'attenzione per l'ambiente e il rispetto per l'acqua sono principi fondamentali per la nostra azienda; per questo motivo "Morgan Prestige" è dotata di una particolare cartuccia che permette di ridurre la portata d'acqua e regolare la temperatura. E' possibile inserire questa serie in diverse ambientazioni grazie alle finiture particolari ottone antico e nichel spazzolato che affiancano la tradizionale versione cromata.

*"**Morgan Prestige**" born to enchant who wants to find again the evergreen old-time charm. The prestige of this single-lever mixer is given from the precious ceramic handmade handle, result of antique and qualified workman's crafts. The environment and the water care are the basic principle of our Company therefore the "Morgan Prestige" is supplied with a special cartridge with flow limiter and temperature adjustment. Thanks to its different finishing old brass and satin nickel along with the traditional chrome plating, this product matches with various bathroom and kitchen environments.*

« **Morgan Prestige** » a été crée pour donner le charme d'antan et la fiabilité contemporaine. Elégance classique et détails raffinés, qualité et recherche technique caractérisent la série Morgan Prestige. Pour respecter l'environnement, Morgan Prestige a une cartouche qui permet de réduire le débit d'eau et régler la température. Les mitigeurs sont disponibles en couleur chromé, laiton et nickel satiné, dotés des poignées en précieuse céramique travaillé à main avec vieilles techniques artisanales de qualité.

*Elegancia clàsica y detalles refinados caracterizan los nuovos mezcladores "**Morgan Prestige**". Encanto de un tiempo pasado y credibilidad contemporanea se reencuentran en estos grifos que no olvidan la importancia del respeto ambiental y la actualidad del ahorro hìdrico: las cartuchas de las cuales son dotados permiten, efectivamente reducir la cantidad de agua distribuida como tambièn regular la temperatura. Dotados de preciosas manijas en ceràmica, enteramente elaboradas a mano de acuerdo a antiguas y calificadas tècnicas artesanales. Los mezcladores son disponibles en latòn cromado, niquel cepillado y latòn antiguo.*

Klassische Eleganz und raffinierte Details kennzeichnen die neuen **Morgan Prestige** Mischbatterien. Der Charme der Vergangenheit vereint sich in diesen Wasserhähnen mit moderner Zuverlässigkeit, und auch hochaktuelle Themen wie die Achtung der Umwelt und sparsamer Wasserverbrauch finden Berücksichtigung: Sie verfügen über eine Kartusche, die der Reduzierung der durchlaufenden Wassermenge und der Temperaturregelung dient. Ausgestattet mit kostbaren Keramikgriffen und vollständig handgefertigt nach althergebrachter Technik und Handwerkskunst, sind die Mischarmaturen in verchromtem Messing, gebürstetem Nickel und antikem Messing erhältlich.

63165
Monocomando per lavello monoforo.
Single-lever sink mixer.
Mitigeur d'evier.
Monomando cocina.
Spültischmischer.

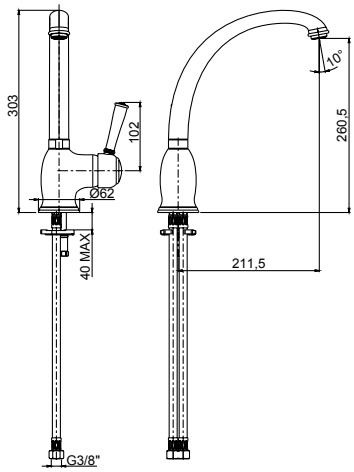

FINITURE - Finishings - Finitions - Acabados - Oberfläche
Cromato / *Chrome plated* / Cromé / *Cromo* / Verchromt
Ottone antico / *Old brass* / Laiton / *Laton Antico* / Messing
Nichel spazzolato / *Satin Nickel* / Nickel Satin / *Nickel Satinado* / Satiniert

CUCINA KITCHEN

RUBINETTERIE F.lli Frattini

F.lli Frattini

morgan prestige

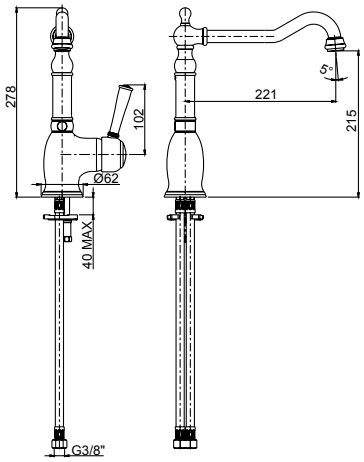

63865
Monocomando per lavello monoforo con bocca tipo antico.
Single-lever sink mixer with old-style spout.
Mitigeur d'evier avec goulot "old style".
Monomando cocina con caño "old style".
Spültischmischer mit "old-style" Auslauf.

FINITURE - Finishings - Finitions - Acabados - Oberfläche
Cromato / *Chrome plated* / Cromé / *Cromo* / Verchromt
Ottone antico / *Old brass* / Laiton / *Laton Antico* / Messing
Nichel spazzolato / *Satin Nickel* / Nickel Satin / *Nickel Satinado* / Satiniert

CUCINA KITCHEN

RUBINETTERIE F.lli Frattini

morgan

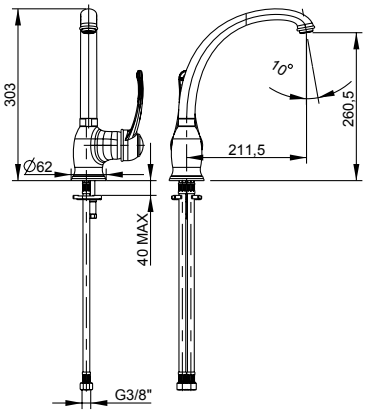

29165
Monocomando per lavello monoforo.
Single-lever sink mixer.
Mitigeur d'evier.
Monomando cocina.
Spültischmischer.

FINITURE - Finishings - Finitions - Acabados - Oberfläche
Cromato / *Chrome plated* / Cromé / *Cromo* / Verchromt
Cromato/Dorato / *Chr./Gold plated* / Chr./Doré / *Cromo/Oro* / Verchromt/Vergoldet
Dorato / *Gold plated* / Doré / *Oro* / Vergoldet
Ottone antico / *Old brass* / Laiton / *Laton Antico* / Messing
Nichel spazzolato / *Satin Nickel* / Nickel Satin / *Nickel Satinado* / Satiniert

Bevi l'acqua sana di Fratelli Frattini
Oggi è possibile bere "acqua sana" direttamente dal rubinetto della tua cucina grazie al nuovo monoforo lavello tre vie F.lli Frattini. Un sistema (conforme al decreto 25/2012) che grazie all'azione di specifici filtri a carboni attivi, microfiltra e sterilizza l'acqua di casa tua rendendola pura e leggera come quella delle sorgenti di alta montagna. Per garantire la massima sicurezza il rubinetto è realizzato in ottone ADZ e sottoposto a specifici trattamenti che riducono al minimo i residui di piombo e nichel nelle parti a contatto con l'acqua. Bere acqua sicura è ancora più facile ed ecologico!

Drink the healthy water of Fratelli Frattini
Today is possible drink the healthy water directly from the tap of your kitchen thanks to the new 3 ways Kitchen mixer of F.lli Frattini. A special system (in accordance with the decrete 25/2012) that through the action of specific filters with actives coals can purify and sterilize your water that will be fresh and light as the water mountain. The tap is realized in ADZ brass and test with specified treatments that reduce the remaining of lead and nickel to guarantee the maximum security. Drink safety water is more easy and ecological.

Bois l'eau saine de Fratelli Frattini
Aujourd'hui est possible boire « eau saine » directement du mitigeur de ta cuisine grâce au nouveau mitigeur monotrou trois voies de F.lli Frattini. Grâce aux charbons activés le système (selon le décrète 25/2012) micro-filtre et purifie l'eau de ta maison ainsi que elle devienne pure et légère comme l'eau de source d'haute montagne. Pour garantir la sécurité optimale le mitigeur est fabriqué en laiton ADZ et soumis à traitements spécifiques pour réduire au minimum les résidus de plombe et nickel sur les surfaces à contacte avec l'eau. Boire eau saine est plus facile et écologique!

Toma el agua sana de Fratelli Frattini
Hoy es posible tomar "agua sana" directamente del grifo de tu cocina gracias al nuevo monomando cocina tres vías F.lli Frattini. Un sistema (conforme con el decreto 25/2012) que, gracias a la acción de filtros de carbones activos específicos, microfiltra y esteriliza el agua de tu casa volviéndola pura y ligera como la de las fuentes de alta montaña. Para garantizar la máxima seguridad, el grifo se ha realizado de latón ADZ y se ha sometido a tratamientos específicos que reducen al mínimo los residuos de plomo y níquel en las partes en contacto con el agua. Tomar agua segura es todavía más fácil y ecológico.

Trinken Sie gesundes Wasser mit Fratelli Frattini
Heute können Sie mit dem Spültischmischer 3 Wege von F.lli Frattini „gesundes Wasser" direkt aus dem Wasserhahn Ihrer Küche trinken. Ein System (konform nach dem Dekret 25/2012), das dank speziellen Aktivkohlefiltern das Wasser in Ihrem Haushalt fein durchfiltert und sterilisiert, damit es sauber und leicht wie Quellwasser wird. Um die maximale Sicherheit zu gewährleisten, wurde die Armatur aus Dzr Messing hergestellt und spezifischen Behandlungen unterzogen, damit Blei- und Nickelrückstände in den vom Wasser benetzten Teilen auf den Mindestwert reduziert werden. Sicheres Wasser trinken ist nun noch einfacher und umweltfreundlicher

lavelli 3 vie

Monocomando lavello monoforo
3 vie con flessibili fil. 3/8F.
3 way kitchen mixer with 3/8 Flex.
Mitigeur cuisine 3 voies avec tuyau flex. 3/8.
Monomando cocina 3 vias con flex. 3/8 .
Spültischmischer 3 Wege mit Schlauch 3/8.

83179 A/B/C - TOLOMEO

55179 A/B/C - GAIA

45179 A/B/C - GINGO

A	**Con filtro per microfiltrazione a carboni attivi e lampada UV per sterilizzazione acqua.** With active carbon filter for microfiltration and Uv Lamp for water sterilization. Avec filtre au charbon active pour microfiltration et lampe UV pour stérilisation de l'eau. *Con filtro para microfiltraciòn a carbòn activo y làmpara UV para esterilizaciòn de agua.* Mit Aktivkohle Filter für Wassermikrofilterung und mit UV Lampe für Wassersterilisierung.
B	**Con filtro per microfiltrazione a carboni attivi.** With active carbon filter for microfiltration. Avec filtre au charbon active pour microfiltration. *Con filtro para microfiltraciòn a carbòn activo.* Mit Aktivkohle Filter für Wassermikrofilterung.
C	**Solo monocomando lavello 3 vie senza filtri.** 3 way kitchen mixer without filters. Mitigeur évier 3 voies - sans Filtres. *Sòlo monocomando lavabo de cocina 3 vìas sin filtros.* Spültischmischer 3 Wege- ohne Filtern.

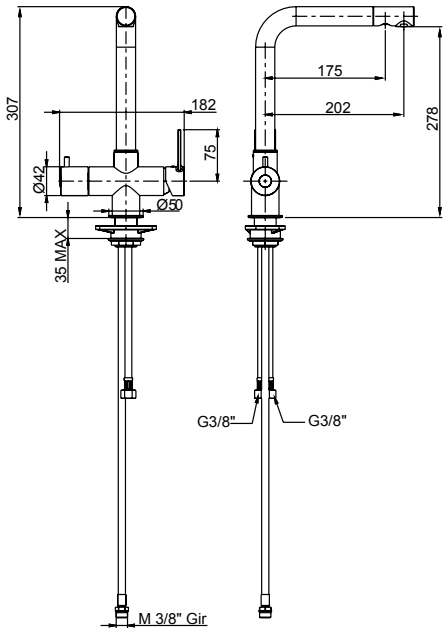

FILTRO **A**

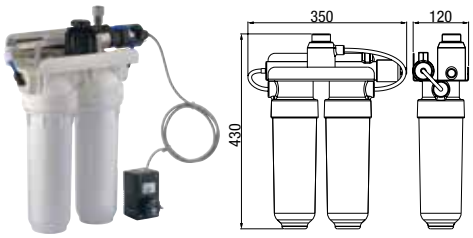

FILTRO **B**

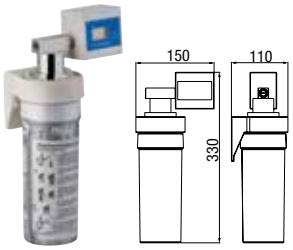

Cartucce ricambi vedere pag. 95 / *Cartridges spare parts see page 95*
Cartouches pieces detachees voir page 95 / *Cartucha recambios ver pag. 95*
Kartusche Ersatzteile Siehe seite 95

RUBINETTERIE F.lli Frattini

musa

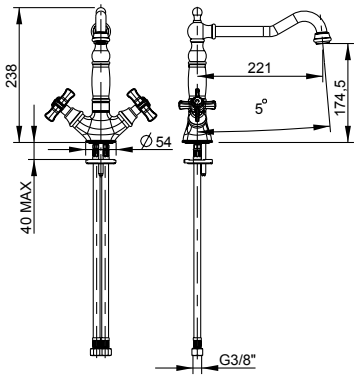

23865

Monoforo lavello con bocca tipo antico.
Single-hole sink mixer with old-style spout.
Mélangeur d'évier monotrou avec bec "old style".
Monobloc cocina con caño "old style".
Spültisch-Einlochbatterie mit "old style" Auslauf.

FINITURE - Finishings - Finitions - Acabados - Oberfläche
Cromato / *Chrome plated* / Cromé / *Cromo* / Verchromt
Ottone antico / *Old brass* / Laiton / *Laton Antico* / Messing
Nichel spazzolato / *Satin Nickel* / Nickel Satin / *Nickel Satinado* / Satiniert

RUBINETTERIE F.lli Frattini

Living

La gamma LIVING è dedicata agli amanti dello stile classico e tradizionale.
Linee senza tempo che racchiudono qualità e affidabilità riconosciute dai più importanti istituti di certificazione internazionale.

The "LIVING" range has been created for people who love classical and traditional style. Simple series, timeless lines are symbols of high quality, reliability, certified by the most important international quality institutes.

La gamme LIVING est dédiée aux amateurs du style classique et traditionnel. Lignes sans temps pour exprimer toute la qualité et fiabilité certifiées par les bureaux de certifications internationales.

La gamma LIVING es dedicada a los amantes del estilo clàsico y tradicional. Lìneas sin tiempo que reagrupan calidad y confianza reconocida de los màs importantes institutos de certificaciones internacionales.

Die Produktpalette LIVING ist auf dem Geliebten des klassischen und nostalgischen Stils gewidmet. Zeitlose Linien welche Qualität und Zuverlässigkeit von bedeutende Internationalem Zertifizierungsstelle festgelegt werden.

pepe

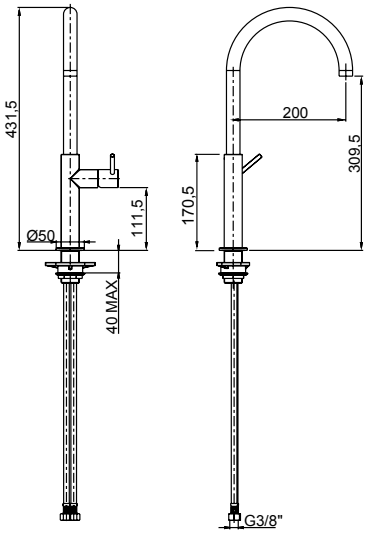

12165
Monocomando per lavello monoforo bocca girevole.
Single-lever sink mixer, swivel spout.
Mitigeur d'evier avec bec pivotant.
Monomando cocina con caño giratorio.
Spültischmischer mit schwenkbarem Auslauf.

FINITURE - Finishings - Finitions - Acabados - Oberfläche
Cromato / *Chrome plated* / Cromé / *Cromo* / Verchromt

CUCINA KITCHEN

RUBINETTERIE F.lli Frattini

pepe

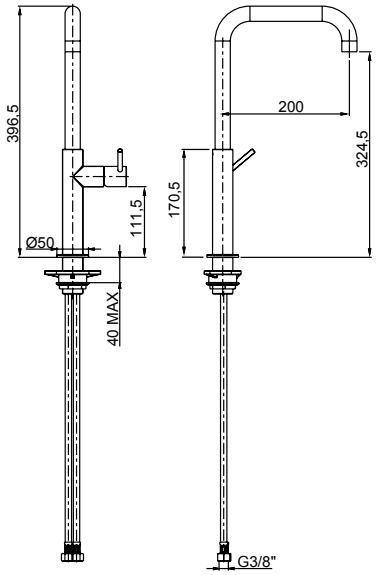

12175
Monocomando per lavello monoforo bocca girevole.
Single-lever sink mixer, swivel spout.
Mitigeur d'evier avec bec pivotant.
Monomando cocina con caño giratorio.
Spültischmischer mit schwenkbarem Auslauf.

FINITURE - Finishings - Finitions - Acabados - Oberfläche
Cromato / *Chrome plated* / Cromé / *Cromo* / Verchromt

CUCINA KITCHEN

RUBINETTERIE F.lli Frattini

pepe

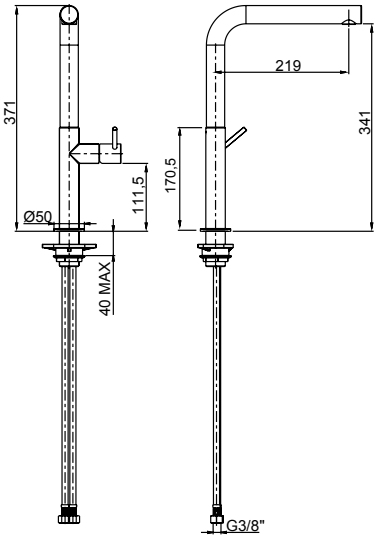

12176
Monocomando per lavello monoforo bocca girevole.
Single-lever sink mixer, swivel spout.
Mitigeur d'evier avec bec pivotant.
Monomando cocina con caño giratorio.
Spültischmischer mit schwenkbarem Auslauf.

FINITURE - Finishings - Finitions - Acabados - Oberfläche
Cromato / *Chrome plated* / Cromé / *Cromo* / Verchromt

CUCINA KITCHEN

RUBINETTERIE F.lli Frattini

pepe

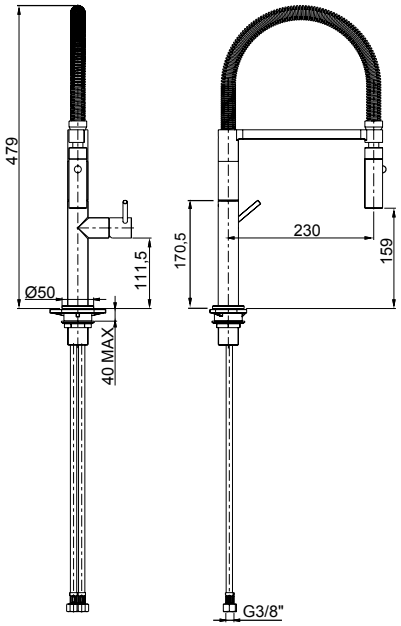

12172

Monocomando per lavello monoforo con molla e doccetta estraibile 2 getti.

Single-lever sink mixer with spring and 2-jet pull-out shower.

Mitigeur d'evier avec ressort et douchette enlevable à 2-jets.

Monomando cocina con resorte y teleducha extraíble a 2 chorros.

Spültischmischer mit Feder und ausziehbare 2-Strahlarten Handbrause

FINITURE - Finishings - Finitions - Acabados - Oberfläche

Cromato / *Chrome plated* / Cromé / *Cromo* / Verchromt

CUCINA KITCHEN

RUBINETTERIE F.lli Frattini

pepe

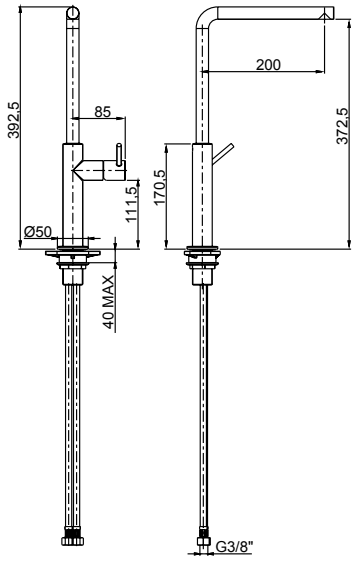

12164
Monocomando per lavello monoforo bocca girevole.
Single-lever sink mixer, swivel spout.
Mitigeur d'evier avec bec pivotant.
Monomando cocina con caño giratorio.
Spültischmischer mit schwenkbarem Auslauf.

FINITURE - Finishings - Finitions - Acabados - Oberfläche
Cromato / *Chrome plated* / Cromé / *Cromo* / Verchromt

pepe

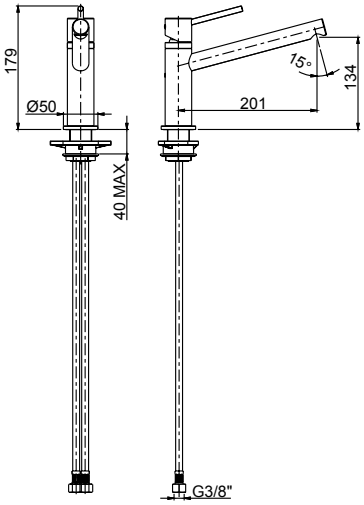

12166
Monocomando per lavello monoforo assiale.
Axial single-lever sink mixer.
Mitigeur d'évier monotrou.
Monomando cocina para fregadero.
Spültischmischer einloch Montage.

FINITURE - Finishings - Finitions - Acabados - Oberfläche
Cromato / *Chrome plated* / Cromé / *Cromo* / Verchromt

CUCINA KITCHEN

RUBINETTERIE F.lli Frattini

gioia

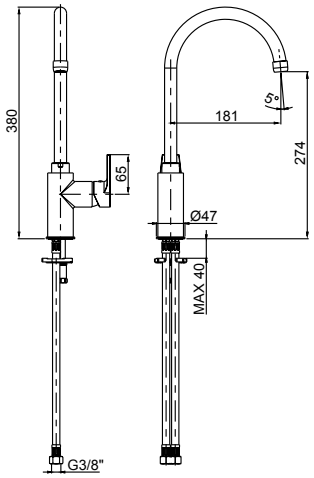

73165
Monocomando per lavello monoforo bocca girevole.
Single-lever sink mixer, swivel spout.
Mitigeur d'evier avec bec pivotant.
Monomando cocina con caño giratorio.
Spültischmischer mit schwenkbarem Auslauf.

FINITURE - Finishings - Finitions - Acabados - Oberfläche
Cromato / *Chrome plated* / Cromé / *Cromo* / Verchromt

vanity

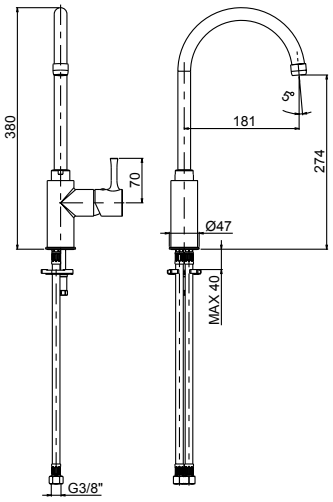

72165

Monocomando per lavello monoforo bocca girevole.

Single-lever sink mixer, swivel spout.

Mitigeur d'evier avec bec pivotant.

Monomando cocina con caño giratorio.

Spültischmischer mit schwenkbarem Auslauf.

FINITURE - Finishings - Finitions - Acabados - Oberfläche

Cromato / *Chrome plated* / Cromé / *Cromo* / Verchromt

CUCINA KITCHEN

RUBINETTERIE F.lli Frattini

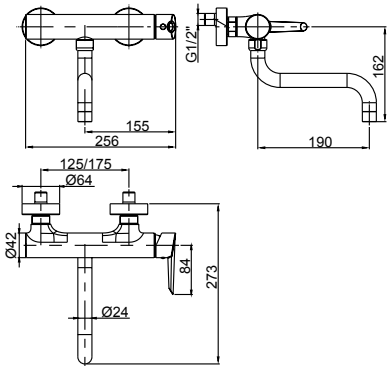

76150

Monocomando lavello attacco a parete 1/2"

1/2" wall-mounted single-lever sink mixer

Mitigeur d'evier au mur avec raccord 1/2"

Monomando cocina exterior con ataco 1/2"

Wand-Spültischmischer mit 1/2" Anschluss

FINITURE - Finishings - Finitions - Acabados - Oberfläche

Cromato / *Chrome plated* / Cromé / *Cromo* / Verchromt

più

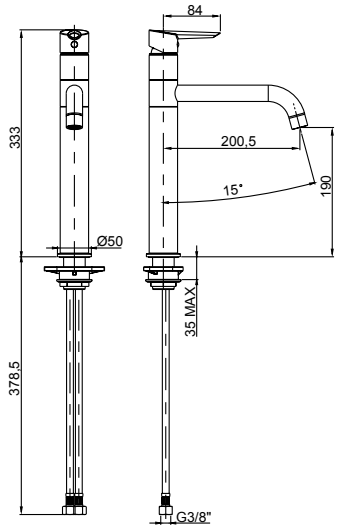

76165

Monocomando per lavello monoforo bocca girevole.

Single-lever sink mixer, swivel spout.

Mitigeur d'evier avec bec pivotant.

Monomando cocina con caño giratorio.

Spültischmischer mit schwenkbarem Auslauf.

FINITURE - Finishings - Finitions - Acabados - Oberfläche

Cromato / *Chrome plated* / Cromé / *Cromo* / Verchromt

CUCINA KITCHEN

RUBINETTERIE F.lli Frattini

noa

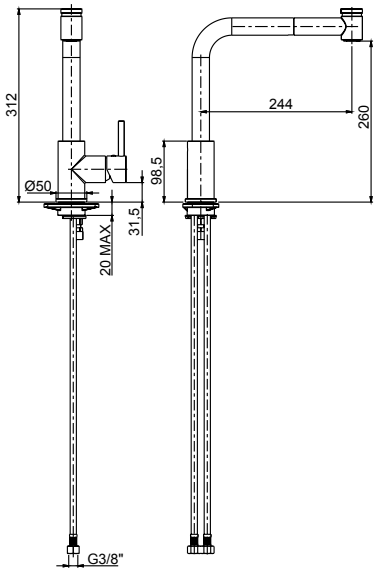

77170

Monocomando per lavello monoforo con doccetta estraibile 2 getti

Single-lever sink mixer with 2-jet pull-out shower.

Mitigeur d'evier avec douchette enlevable à 2-jets.

Monomando cocina con teleducha extraible a 2-chorros.

Spültischmischer mit ausziehbare 2-Strahlarten Handbrause.

FINITURE - Finishings - Finitions - Acabados - Oberfläche

Cromato / *Chrome plated* / Cromé / *Cromo* / Verchromt

CUCINA KITCHEN

RUBINETTERIE F.lli Frattini

77165

Monocomando per lavello monoforo bocca girevole.

Single-lever sink mixer, swivel spout.

Mitigeur d'evier avec bec pivotant.

Monomando cocina con caño giratorio.

Spültischmischer mit schwenkbarem Auslauf.

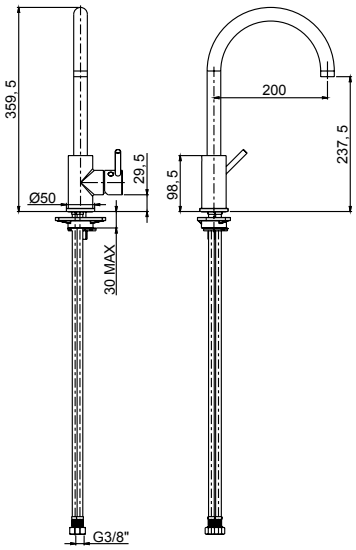

77173

Monocomando per lavello monoforo con doccetta estraibile 2 getti

Single-lever sink mixer with 2-jet pull-out shower.

Mitigeur d'evier avec douchette enlevable à 2-jets.

Monomando cocina con teleducha extraíble a 2-chorros.

Spültischmischer mit ausziehbare 2-Strahlarten Handbrause.

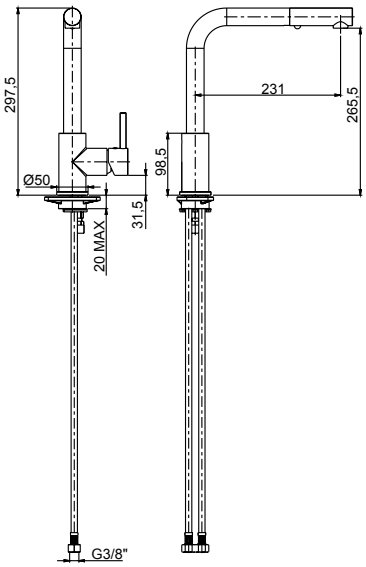

noa

77175
Monocomando per lavello monoforo bocca girevole.
Single-lever sink mixer, swivel spout.
Mitigeur d'evier avec bec pivotant.
Monomando cocina con caño giratorio.
Spültischmischer mit schwenkbarem Auslauf.

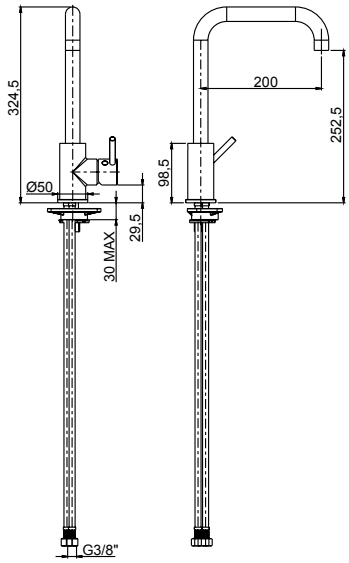

77176
Monocomando per lavello monoforo bocca girevole.
Single-lever sink mixer, swivel spout.
Mitigeur d'evier avec bec pivotant.
Monomando cocina con caño giratorio.
Spültischmischer mit schwenkbarem Auslauf.

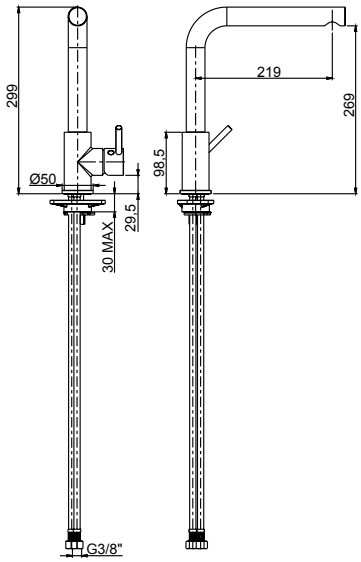

FINITURE - Finishings - Finitions - Acabados - Oberfläche
Cromato / *Chrome plated* / Cromé / *Cromo* / Verchromt

C U C I N A K I T C H E N

RUBINETTERIE F.lli Frattini

77165Y

Monocomando per lavello monoforo bocca girevole.

Single-lever sink mixer, swivel spout.

Mitigeur d'evier avec bec pivotant.

Monomando cocina con caño giratorio.

Spültischmischer mit schwenkbarem Auslauf.

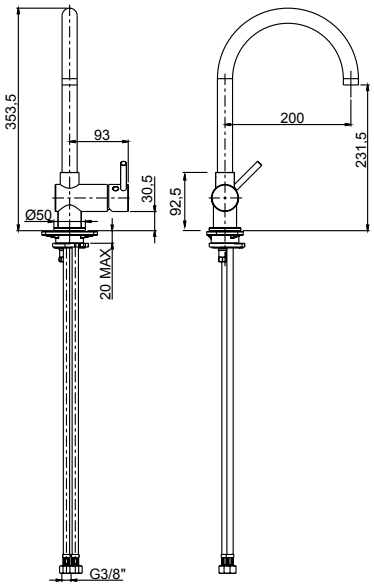

77170Y

Monocomando per lavello monoforo con doccetta estraibile 2 getti

Single-lever sink mixer with 2-jet pull-out shower.

Mitigeur d'evier avec douchette enlevable à 2-jets.

Monomando cocina con teleducha extraíble a 2-chorros.

Spültischmischer mit ausziehbare 2-Strahlarten Handbrause.

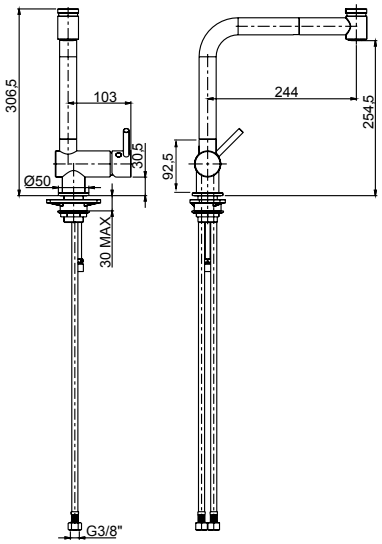

77173Y

Monocomando per lavello monoforo con doccetta estraibile 2 getti

Single-lever sink mixer with 2-jet pull-out shower.

Mitigeur d'evier avec douchette enlevable à 2-jets.

Monomando cocina con teleducha extraíble a 2-chorros.

Spültischmischer mit ausziehbare 2-Strahlarten Handbrause.

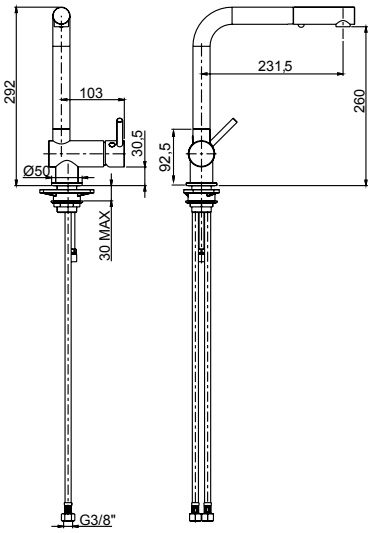

noa

77175Y
Monocomando per lavello monoforo bocca girevole.
Single-lever sink mixer, swivel spout.
Mitigeur d'evier avec bec pivotant.
Monomando cocina con caño giratorio.
Spültischmischer mit schwenkbarem Auslauf.

77176Y
Monocomando per lavello monoforo bocca girevole.
Single-lever sink mixer, swivel spout.
Mitigeur d'evier avec bec pivotant.
Monomando cocina con caño giratorio.
Spültischmischer mit schwenkbarem Auslauf.

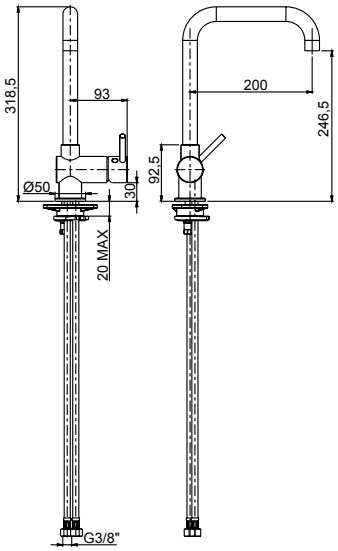

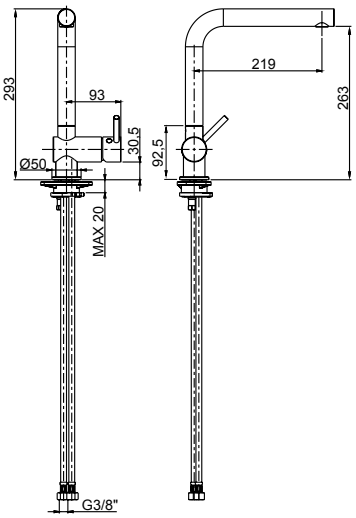

FINITURE - Finishings - Finitions - Acabados - Oberfläche
Cromato / *Chrome plated* / Cromé / *Cromo* / Verchromt

CUCINA KITCHEN

RUBINETTERIE F.lli Frattini

F.lli Frattini

avere

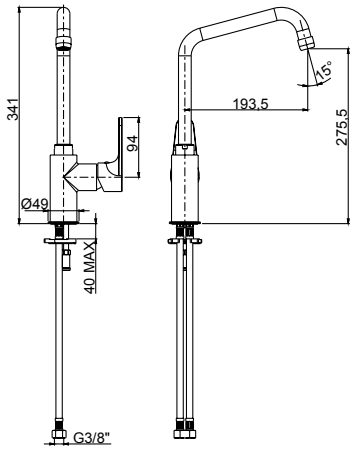

85165

Monocomando per lavello monoforo bocca girevole.

Single-lever sink mixer, swivel spout.

Mitigeur d'evier avec bec pivotant.

Monomando cocina con caño giratorio.

Spültischmischer mit schwenkbarem Auslauf.

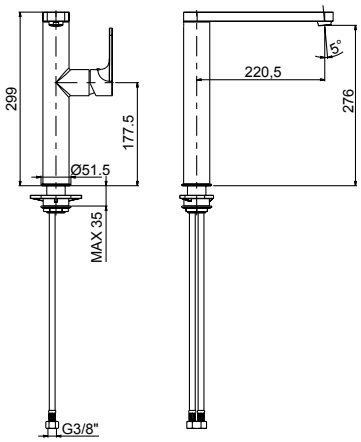

85164

Monocomando per lavello monoforo bocca girevole LUSSO.

Single-lever sink mixer, swivel spout LUXURY.

Mitigeur d'evier avec bec pivotant LUXE.

Monomando cocina con caño giratorio LUJO.

Spültischmischer mit schwenkbarem Auslauf LUXUS.

Non vengono applicati sconti extra quantità
Extra quantity discounts are not applied
La remise pour quantité n'est pas effectuée
No es aplicado el descuento extra cantidad
Keinen Mengerabatt durchgeführt werden

FINITURE - Finishings - Finitions - Acabados - Oberfläche

Cromato / *Chrome plated* / Cromé / *Cromo* / Verchromt

lybradue

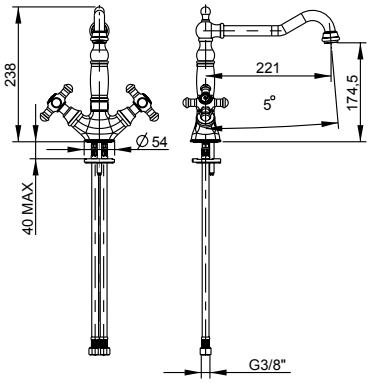

34865

Monoforo lavello con bocca tipo antico.
Single-hole sink mixer with old-style spout.
Mélangeur d'évier monotrou avec bec "old style".
Monobloc cocina con caño "old style".
Spültisch-Einlochbatterie mit "old style" Auslauf.

FINITURE - Finishings - Finitions - Acabados - Oberfläche
Cromato / *Chrome plated* / Cromé / *Cromo* / Verchromt
Cromato/Dorato / *Chr./Gold plated* / Chr./Doré / *Cromo/Oro* / Verchromt/Vergoldet

dedra

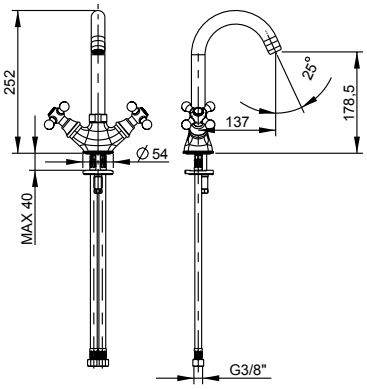

21165

Monoforo lavello con canna girevole.
Single-hole sink mixer with swivel spout.
Mélangeur d'évier monotrou avec bec pivotant.
Monobloc cocina con caño giratorio.
Spültisch-Einlochbatterie mit schwenkbarem Auslauf.

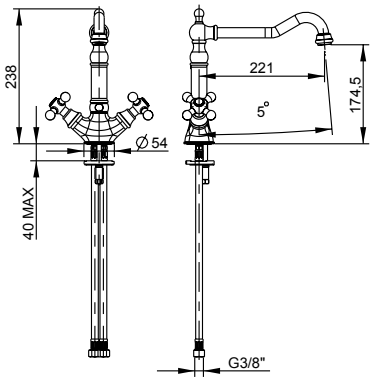

21865

Monoforo lavello con bocca tipo antico.
Single-hole sink mixer with old-style spout.
Mélangeur d'évier monotrou avec bec "old style".
Monobloc cocina con caño "old style".
Spültisch-Einlochbatterie mit "old style" Auslauf.

FINITURE - Finishings - Finitions - Acabados - Oberfläche
Cromato / *Chrome plated* / Cromé / *Cromo* / Verchromt
Cromato/Dorato / *Chr./Gold plated* / Chr./Doré / *Cromo/Oro* / Verchromt/Vergoldet
Ottone antico / *Old brass* / Laiton / *Laton Antico* / Messing
Nichel spazzolato / *Satin Nickel* / Nickel Satin / *Nickel Satinado* / Satiniert

RUBINETTERIE F.lli Frattini

tesis

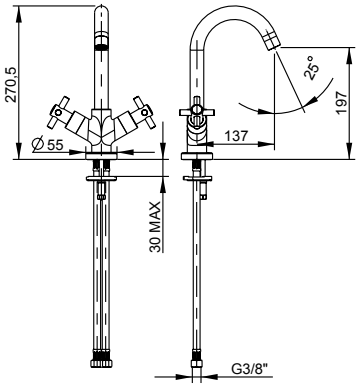

51165

Monoforo lavello bocca girevole.

Single-hole sink mixer with swivel spout.

Mélangeur d'évier monotrou avec bec pivotant.

Monobloc cocina con caño giratorio.

Spültisch-Einlochbatterie mit schwenkbarem Auslauf.

FINITURE - Finishings - Finitions - Acabados - Oberfläche

Cromato / *Chrome plated* / Cromé / *Cromo* / Verchromt

CUCINA KITCHEN

RUBINETTERIE F.lli Frattini

FJILL Faucet

Store

I prodotti inseriti nella gamma "Store" sono unici e semplici, progettati seguendo i criteri di qualità propri della Fratelli Frattini e in armonia con i gusti del consumatore più esigente.

The products belonging to the "Store" range are unique and simple, designed following the Fratelli Frattini quality standards concepts, matching with the most exigent consumer's needs.

Les produits de la gamme "Store" sont simples et uniques, projetés selon les critères de qualité de la maison Fratelli Frattini en harmonie avec les goûts du consommateur le plus exigeant.

Los productos que pertenecen a la gama "Store" son exclusivos y sencillos, disenados aplicando los criterios de calidad que caracterizan la firma Fratelli Frattini, en armonía con los gustos del consumidor más exigente.

Die Artikel in der Produktpalette „Store" sind einzigartig und einfach. Sie wurden nach den Qualitätskriterien der firma Fratelli Frattini und nach dem Geschmack der anspruchsvollen Kunden entworfen.

mocca

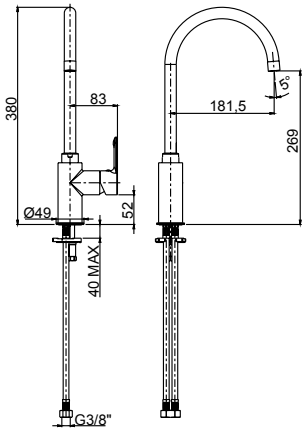

60165
Monocomando per lavello monoforo bocca girevole.
Single-lever sink mixer, swivel spout.
Mitigeur d'evier avec bec pivotant.
Monomando cocina con caño giratorio.
Spültischmischer mit schwenkbarem Auslauf.

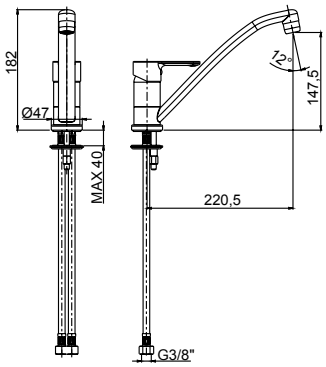

60166
Monocomando per lavello monoforo assiale.
Axial single-lever sink mixer.
Mitigeur d'évier monotrou.
Monomando cocina para fregadero.
Spültischmischer einloch Montage.

FINITURE - Finishings - Finitions - Acabados - Oberfläche
Cromato / *Chrome plated* / Cromé / *Cromo* / Verchromt

RUBINETTERIE F.lli Frattini

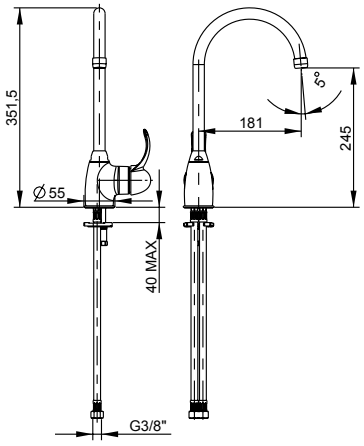

38165

Monocomando per lavello monoforo bocca girevole.

Single-lever sink mixer, swivel spout.

Mitigeur d'evier avec bec pivotant.

Monomando cocina con caño giratorio.

Spültischmischer mit schwenkbarem Auslauf.

FINITURE - Finishings - Finitions - Acabados - Oberfläche

Cromato / *Chrome plated* / Cromé / *Cromo* / Verchromt

mambo

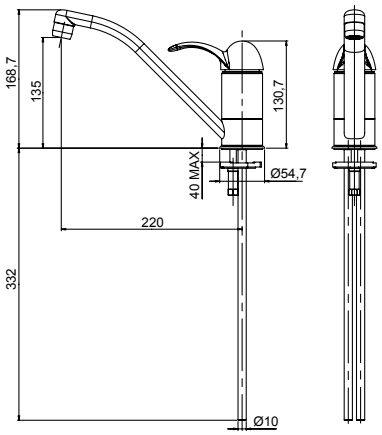

38166
Monocomando per lavello monoforo assiale.
Axial single-lever sink mixer.
Mitigeur d'évier monotrou.
Monomando cocina para fregadero.
Spültischmischer einloch Montage.

FINITURE - Finishings - Finitions - Acabados - Oberfläche
Cromato / *Chrome plated* / Cromé / *Cromo* / Verchromt

CUCINA KITCHEN

RUBINETTERIE F.lli Frattini

FJILI Fantini

espresso

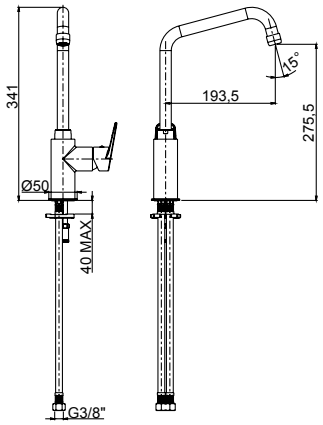

80165
Monocomando per lavello monoforo bocca girevole.
Single-lever sink mixer, swivel spout.
Mitigeur d'evier avec bec pivotant.
Monomando cocina con caño giratorio.
Spültischmischer mit schwenkbarem Auslauf.

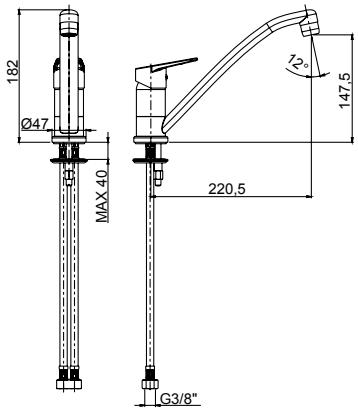

80166
Monocomando per lavello monoforo assiale.
Axial single-lever sink mixer.
Mitigeur d'évier monotrou.
Monomando cocina para fregadero.
Spültischmischer einloch Montage.

FINITURE - Finishings - Finitions - Acabados - Oberfläche
Cromato / *Chrome plated* / Cromé / *Cromo* / Verchromt

mito

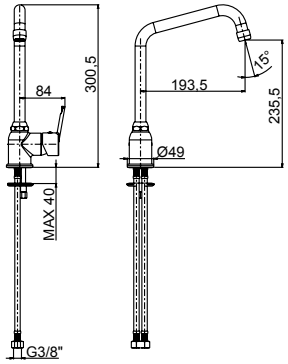

81164
Monocomando per lavello monoforo bocca girevole.
Single-lever sink mixer, swivel spout.
Mitigeur d'evier avec bec pivotant.
Monomando cocina con caño giratorio.
Spültischmischer mit schwenkbarem Auslauf.

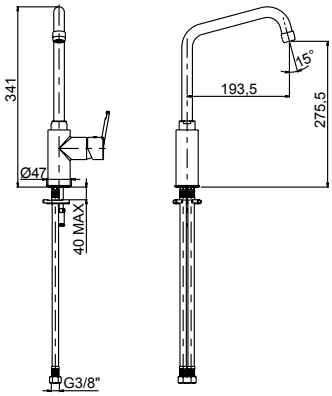

81165
Monocomando per lavello monoforo bocca girevole VIP.
*Single-lever sink mixer, swivel spout **VIP**.*
Mitigeur d'evier avec bec pivotant **VIP**.
*Monomando cocina con caño giratorio **VIP**.*
Spültischmischer mit schwenkbarem Auslauf **VIP**.

FINITURE - Finishings - Finitions - Acabados - Oberfläche
Cromato / *Chrome plated* / Cromé / *Cromo* / Verchromt

RUBINETTERIE F.lli Frattini

mito

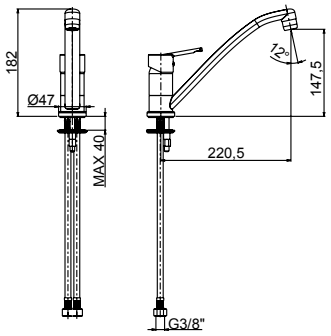

81166
Monocomando per lavello monoforo assiale.
Axial single-lever sink mixer.
Mitigeur d'évier monotrou.
Monomando cocina para fregadero.
Spültischmischer einloch Montage.

FINITURE - Finishings - Finitions - Acabados - Oberfläche
Cromato / *Chrome plated* / Cromé / *Cromo* / Verchromt

tuingo

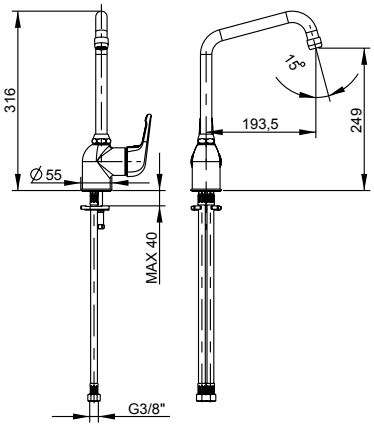

18165
Monocomando per lavello monoforo bocca girevole.
Single-lever sink mixer, swivel spout.
Mitigeur d'evier avec bec pivotant.
Monomando cocina con caño giratorio.
Spültischmischer mit schwenkbarem Auslauf.

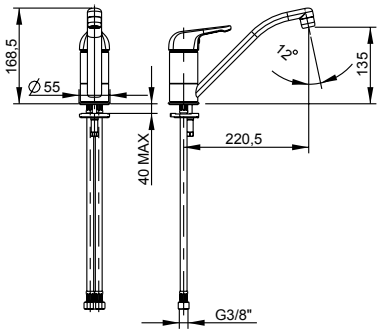

18166
Monocomando per lavello monoforo assiale.
Axial single-lever sink mixer.
Mitigeur d'évier monotrou.
Monomando cocina para fregadero.
Spültischmischer einloch Montage.

FINITURE - Finishings - Finitions - Acabados - Oberfläche
Cromato / *Chrome plated* / Cromé / *Cromo* / Verchromt

egeo

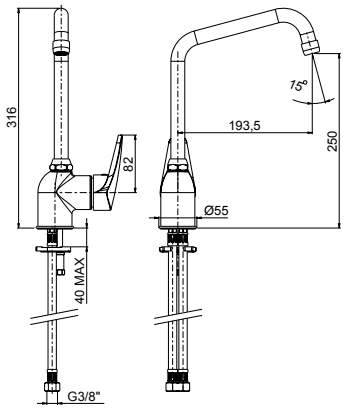

88165
Monocomando per lavello monoforo bocca girevole.
Single-lever sink mixer, swivel spout.
Mitigeur d'evier avec bec pivotant.
Monomando cocina con caño giratorio.
Spültischmischer mit schwenkbarem Auslauf.

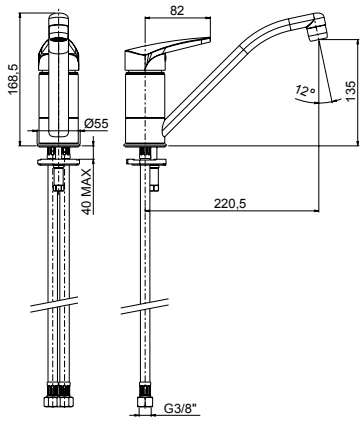

88166
Monocomando per lavello monoforo assiale.
Axial single-lever sink mixer.
Mitigeur d'évier monotrou.
Monomando cocina para fregadero.
Spültischmischer einloch Montage.

FINITURE - Finishings - Finitions - Acabados - Oberfläche
Cromato / *Chrome plated* / Cromé / *Cromo* / Verchromt

egeo

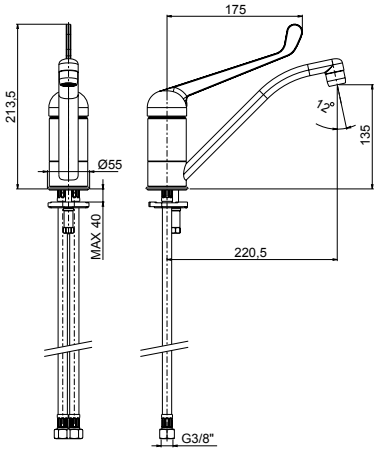

88167
Monocomando per lavello monoforo assiale con leva lunga.
Axial long-lever sink mixer.
Mitigeur d'évier monotrou avec levier long.
Monomando cocina con larga palanca.
Spültischmischer mit langem Hebel.

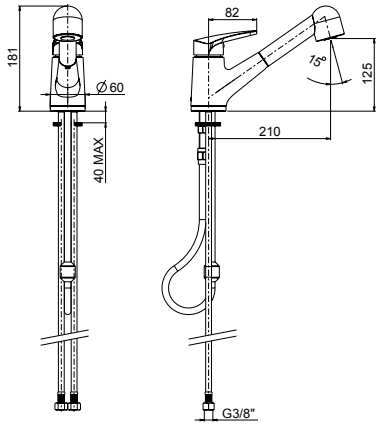

88168
Monocomando per lavello monoforo assiale.
Axial single-lever sink mixer.
Mitigeur d'évier monotrou.
Monomando cocina para fregadero.
Spültischmischer einloch Montage.

FINITURE - Finishings - Finitions - Acabados - Oberfläche
Cromato / *Chrome plated* / Cromé / *Cromo* / Verchromt

RUBINETTERIE F.lli Frattini

EXTRA SCONTI PER LA QUANTITÀ

Extra quantity discount - Remises extra selon quantité - Descuentos extra por cantidades - Mengenrabatt

AVERE	conf. standard (10 pezzi) *standard pack (10 pcs.)* paquets standard de (10 pièces) *paquetes standard de (10 unidades)* Standard Verpackung (10 Stücke)	30 pezzi misti in conf. standard *30 mixed pcs. in standard package* 30 pièces mixtes dans paquets standard *30 piezas mixtas en paquete standard* 30 gemischte Stücke im standard Verpackung	60 pezzi misti in conf. standard *60 mixed pcs. in standard package* 60 pièces mixtes dans paquets standard *60 piezas mixtas en paquete standard* 60 gemischte Stücke im standard Verpackung	100 pezzi misti in conf. standard *100 mixed pcs. in standard package* 100 pièces mixtes dans paquets standard *100 piezas mixtas en paquete standard* 100 gemischte Stücke im standard Verpackung

NON CUMULABILE CON LE ALTRE SERIE MOCCA - MAMBO - ESPRESSO - MITO - TUINGO - EGEO

Extra quantity discount just for Avere series - Remises extra selon quantité seulement pour série Avere
Descuento extra cantitad unicamente por la serie Avere - Extra-Mengenrabatt nur für Serie Avere

---

MOCCA	conf. standard (20 pezzi) *standard pack (20 pcs.)* paquets standard de (20 pièces) *paquetes standard de (20 unidades)* Standard Verpackung (20 Stücke)	100 pezzi misti in conf. standard *100 mixed pcs. in standard package* 100 pièces mixtes dans paquets standard *100 piezas mixtas en paquete standard* 100 gemischte Stücke im standard Verpackung	200 pezzi misti in conf. standard *200 mixed pcs. in standard package* 200 pièces mixtes dans paquets standard *200 piezas mixtas en paquete standard* 200 gemischte Stücke im standard Verpackung	400 pezzi misti in conf. standard *400 mixed pcs. in standard package* 400 pièces mixtes dans paquets standard *400 piezas mixtas en paquete standard* 400 gemischte Stücke im standard Verpackung
MAMBO	conf. standard (20 pezzi) *standard pack (20 pcs.)* paquets standard de (20 pièces) *paquetes standard de (20 unidades)* Standard Verpackung (20 Stücke)	100 pezzi misti in conf. standard *100 mixed pcs. in standard package* 100 pièces mixtes dans paquets standard *100 piezas mixtas en paquete standard* 100 gemischte Stücke im standard Verpackung	200 pezzi misti in conf. standard *200 mixed pcs. in standard package* 200 pièces mixtes dans paquets standard *200 piezas mixtas en paquete standard* 200 gemischte Stücke im standard Verpackung	400 pezzi misti in conf. standard *400 mixed pcs. in standard package* 400 pièces mixtes dans paquets standard *400 piezas mixtas en paquete standard* 400 gemischte Stücke im standard Verpackung
ESPRESSO	conf. standard (20 pezzi) *standard pack (20 pcs.)* paquets standard de (20 pièces) *paquetes standard de (20 unidades)* Standard Verpackung (20 Stücke)	100 pezzi misti in conf. standard *100 mixed pcs. in standard package* 100 pièces mixtes dans paquets standard *100 piezas mixtas en paquete standard* 100 gemischte Stücke im standard Verpackung	200 pezzi misti in conf. standard *200 mixed pcs. in standard package* 200 pièces mixtes dans paquets standard *200 piezas mixtas en paquete standard* 200 gemischte Stücke im standard Verpackung	400 pezzi misti in conf. standard *400 mixed pcs. in standard package* 400 pièces mixtes dans paquets standard *400 piezas mixtas en paquete standard* 400 gemischte Stücke im standard Verpackung
MITO	conf. standard (20 pezzi) *standard pack (20 pcs.)* paquets standard de (20 pièces) *paquetes standard de (20 unidades)* Standard Verpackung (20 Stücke)	100 pezzi misti in conf. standard *100 mixed pcs. in standard package* 100 pièces mixtes dans paquets standard *100 piezas mixtas en paquete standard* 100 gemischte Stücke im standard Verpackung	200 pezzi misti in conf. standard *200 mixed pcs. in standard package* 200 pièces mixtes dans paquets standard *200 piezas mixtas en paquete standard* 200 gemischte Stücke im standard Verpackung	400 pezzi misti in conf. standard *400 mixed pcs. in standard package* 400 pièces mixtes dans paquets standard *400 piezas mixtas en paquete standard* 400 gemischte Stücke im standard Verpackung
TUINGO	conf. standard (20 pezzi) *standard pack (20 pcs.)* paquets standard de (20 pièces) *paquetes standard de (20 unidades)* Standard Verpackung (20 Stücke)	100 pezzi misti in conf. standard *100 mixed pcs. in standard package* 100 pièces mixtes dans paquets standard *100 piezas mixtas en paquete standard* 100 gemischte Stücke im standard Verpackung	200 pezzi misti in conf. standard *200 mixed pcs. in standard package* 200 pièces mixtes dans paquets standard *200 piezas mixtas en paquete standard* 200 gemischte Stücke im standard Verpackung	400 pezzi misti in conf. standard *400 mixed pcs. in standard package* 400 pièces mixtes dans paquets standard *400 piezas mixtas en paquete standard* 400 gemischte Stücke im standard Verpackung
EGEO	conf. standard (20 pezzi) *standard pack (20 pcs.)* paquets standard de (20 pièces) *paquetes standard de (20 unidades)* Standard Verpackung (20 Stücke)	100 pezzi misti in conf. standard *100 mixed pcs. in standard package* 100 pièces mixtes dans paquets standard *100 piezas mixtas en paquete standard* 100 gemischte Stücke im standard Verpackung	200 pezzi misti in conf. standard *200 mixed pcs. in standard package* 200 pièces mixtes dans paquets standard *200 piezas mixtas en paquete standard* 200 gemischte Stücke im standard Verpackung	400 pezzi misti in conf. standard *400 mixed pcs. in standard package* 400 pièces mixtes dans paquets standard *400 piezas mixtas en paquete standard* 400 gemischte Stücke im standard Verpackung

Per confezioni standard si intendono: vasca 20 pezzi, lavabo 20 pezzi, bidet 20 pezzi, incasso doccia 20 pezzi, lavello monoforo 20 pezzi, lavello a muro 20 pezzi
As standard packaging we mean: 20 pcs. bath mixer, 20 pcs. washbasin mixer, 20 pcs. bidet mixer, 20 pcs. built shower mixer, 20 pcs. kitchen mixer
Pour paquets standard on signifie par example: 20 pcs. lavabo, 20 pcs bidet, 20 pcs. douche à encastrer, 20 pcs. mitigeur évier au mur, 20 pcs. evier monotrou
Por paquete standard entenderse: 20 pcs. lavabo, 20 pcs. bidé, 20 pcs. ducha empotrada, 20 pcs. cocina a pared, 20 pcs. monobloc cocina
Als standard Verpackung es kennt aus: 20 Stck. Waschtischmischer, 20 Stck. Bidetmischer, 20 Stck. UP-Duschenmischer, 20 Stck. Wandspültischmischer, 20 Stck. einloch-Spültischmischer

Product List

	ARTICOLO/ARTICLE	FINITURE/FINISHES
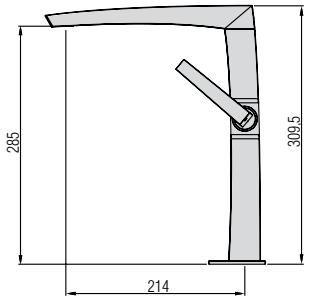	**84165 - LUCE** Monocomando per lavello monoforo bocca girevole. *Single-lever sink mixer, swivel spout.*	Cromato - Chr plated Cromato/Colorato - Chr plated/Colored
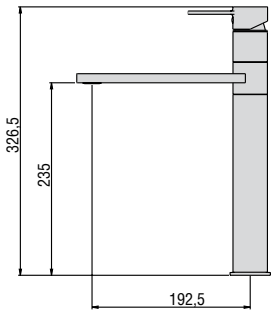	**55165 - GAIA** Monocomando per lavello monoforo bocca girevole. *Single-lever sink mixer, swivel spout.*	Cromato - Chr plated
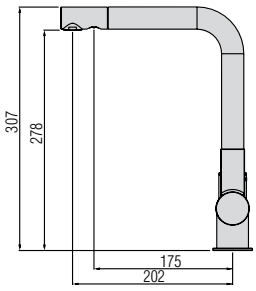 Cartucce ricambi vedi pag. 95 *Cartridges spare parts see page 95*	**55179 A/B/C - GAIA** Monocomando lavello monoforo 3 vie con flessibili fil. 3/8F. *3 way kitchen mixer with 3/8 Flex.* **55179 A** Con filtro per microfiltrazione a carboni attivi e lampada UV per sterilizzazione acqua. *With active carbon filter for microfiltration and Uv Lamp for water sterilization.* **55179 B** Con filtro per microfiltrazione a carboni attivi. *With active carbon filter for microfiltration.* **55179 C** Solo monocomando lavello 3 vie senza filtri. *3 way kitchen mixer without filters.*	**55179 A** Cromato - Chr plated **55179 B** Cromato - Chr plated **55179 C** Cromato - Chr plated

	ARTICOLO/ARTICLE	FINITURE/FINISHES
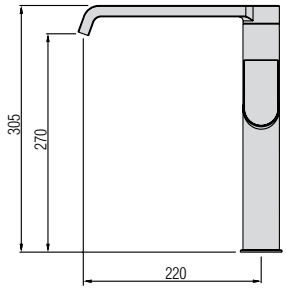	**83165 - TOLOMEO** Monocomando per lavello monoforo con bocca girevole. *Single-lever sink mixer with swivel spout.*	Cromato - Chr plated Cromonero - Chr black Finitura INOX - INOX finishing Bianco Matt - White Matt Nero Matt - Black Matt

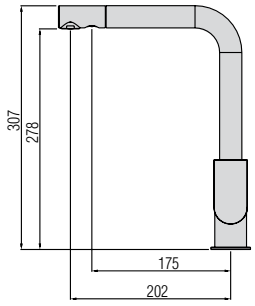 Cartucce ricambi vedi pag. 95 *Cartridges spare parts see page 95*	**83179 A/B/C - TOLOMEO** Monocomando lavello monoforo 3 vie con flessibili fil. 3/8F. *3 way kitchen mixer with 3/8 Flex.* **83179 A** Con filtro per microfiltrazione a carboni attivi e lampada UV per sterilizzazione acqua. *With active carbon filter for microfiltration and Uv Lamp for water sterilization.* **83179 B** Con filtro per microfiltrazione a carboni attivi. *With active carbon filter for microfiltration.* **83179 C** Solo monocomando lavello 3 vie senza filtri. *3 way kitchen mixer without filters.*	**83179 A** Cromato - Chr plated **83179 B** Cromato - Chr plated **83179 C** Cromato - Chr plated

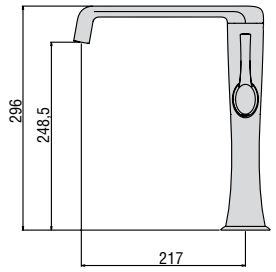	**58165 - DELIZIA** Monocomando per lavello monoforo bocca girevole. *Single-lever sink mixer, swivel spout.*	Cromato - Chr plated Nichel spazzolato - Satin Nickel Dorato - Gold Plated

	ARTICOLO/ARTICLE	FINITURE/FINISHES
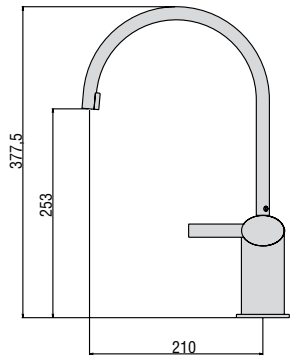	**59165 - BRERA** Monocomando per lavello monoforo bocca girevole. *Single-lever sink mixer, swivel spout.*	Cromato - Chr plated

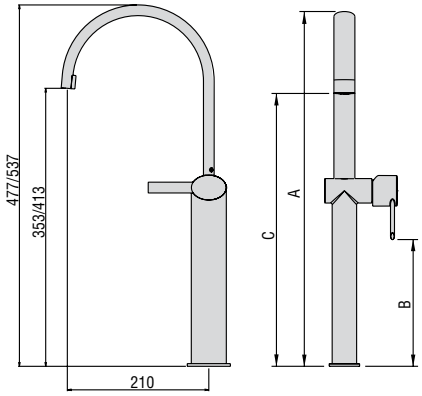	**59175 - BRERA** Monocomando lavello modello alto canna girevole *High version single-lever sink mixer with swivel spout* **59175 A** **59175 B** **A** 477 537 **B** 132 192 **C** 353 413	Cromato - Chr plated 59175 A Cromato - Chr plated 59175 B

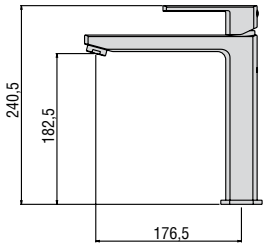	**52165 - MODUS** Monocomando per lavello monoforo con bocca girevole. *Single-lever sink mixer with swivel spout.*	Cromato - Chr plated

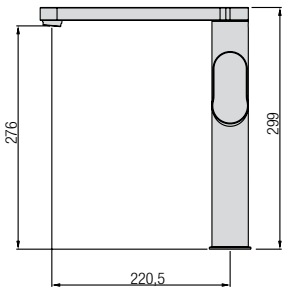	**86164 - FOSCA** Monocomando per lavello monoforo bocca girevole LUSSO. *Single-lever sink mixer, swivel spout LUXURY.*	Cromato - Chr plated

	ARTICOLO/ARTICLE	FINITURE/FINISHES
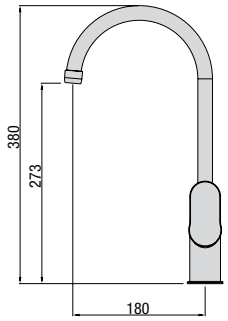	**86165 - FOSCA** Monocomando per lavello monoforo bocca girevole. *Single-lever sink mixer, swivel spout.*	Cromato - Chr plated
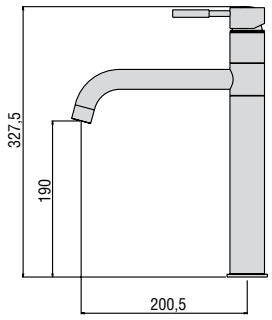	**45165 - GINGO** Monocomando per lavello monoforo bocca girevole. *Single-lever sink mixer, swivel spout.*	Cromato - Chr plated
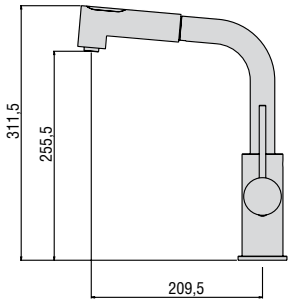	**45170 - GINGO** Monocomando per lavello monoforo con doccetta estraibile 2 getti. *Single-lever sink mixer with 2-jets pull-out shower.*	Cromato - Chr plated
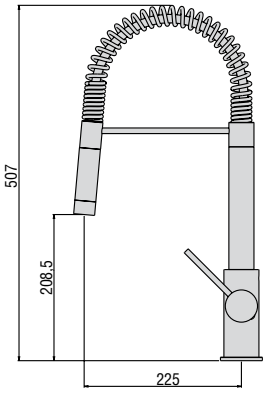	**45171 * - GINGO** Monocomando per lavello monoforo con molla e doccetta estraibile monogetto. *Single-hole sink mixer with spring and one-jet pull-out shower.* **45172 - GINGO** Monocomando per lavello monoforo con molla e doccetta estraibile 2 getti. *Single-lever sink mixer with spring and 2-jets pull-out shower.*	Cromato - Chr plated Cromato - Chr plated

	ARTICOLO/ARTICLE	FINITURE/FINISHES
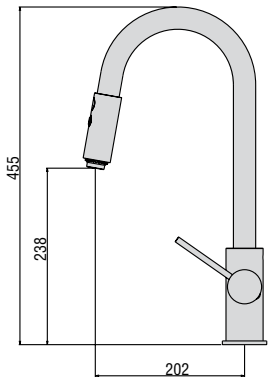	**45173 * - GINGO** Monocomando per lavello monoforo canna alta con doccetta estraibile 2 getti. *Single-lever sink mixer with high spout and 2-jets pull-out shower.*	Cromato - Chr plated
	45174 - GINGO Monocomando per lavello monoforo canna alta con doccetta estraibile monogetto. *Single-lever sink mixer with high spout and one-jet pull-out shower*	Cromato - Chr plated
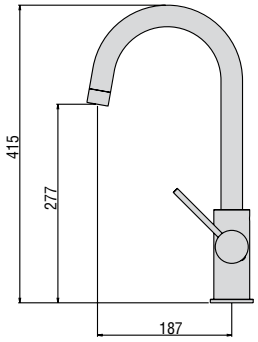	**45175 - GINGO** Monocomando per lavello monoforo canna alta. *Single-lever sink mixer with high spout.*	Cromato - Chr plated
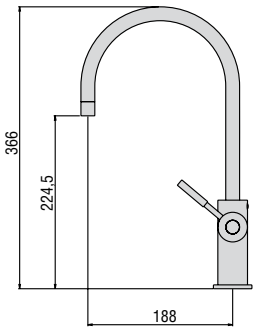	**45176 - GINGO** Monocomando bocca girevole canna a ponte per lavello monoforo. *Single-lever sink mixer with swivel spout.*	Cromato - Chr plated
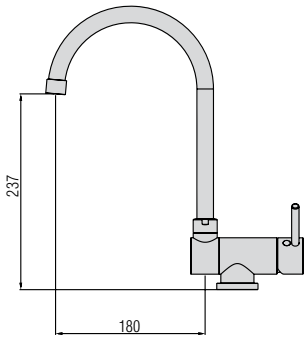	**45163 - GINGO** Monocomando per lavello monoforo con bocca girevole e reclinabile per sottofinestra. *Single-lever sink mixer with swivel and reclining spout.*	Cromato - Chr plated

	ARTICOLO/ARTICLE	FINITURE/FINISHES
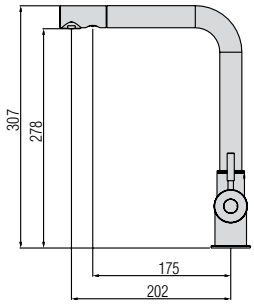 Cartucce ricambi vedi pag. 95 *Cartridges spare parts see page 95*	**45179 A/B/C - GINGO** Monocomando lavello monoforo 3 vie con flessibili fil. 3/8F. *3 way kitchen mixer with 3/8 Flex.* **45179 A** Con filtro per microfiltrazione a carboni attivi e lampada UV per sterilizzazione acqua. *With active carbon filter for microfiltration and Uv Lamp for water sterilization.* **45179 B** Con filtro per microfiltrazione a carboni attivi. *With active carbon filter for microfiltration.* **45179 C** Solo monocomando lavello 3 vie senza filtri. *3 way kitchen mixer without filters.*	**45179 A** Cromato - Chr plated **45179 B** Cromato - Chr plated **45179 C** Cromato - Chr plated
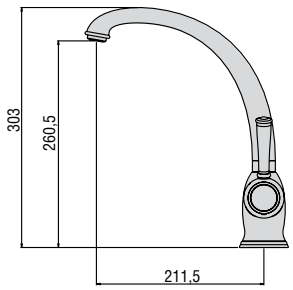	**63165 - MORGAN PRESTIGE** Monocomando per lavello monoforo. *Single-lever sink mixer.*	Cromato - Chr plated Ottone antico - Old brass Nichel spazzolato - Satin Nickel
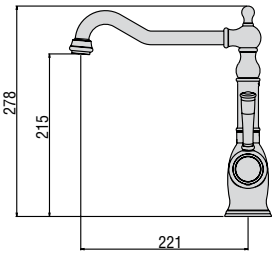	**63865 - MORGAN PRESTIGE** Monocomando per lavello monoforo con bocca tipo antico. *Single-lever sink mixer with old-style spout.*	Cromato - Chr plated Ottone antico - Old brass Nichel spazzolato - Satin Nickel

	ARTICOLO/ARTICLE	FINITURE/FINISHES
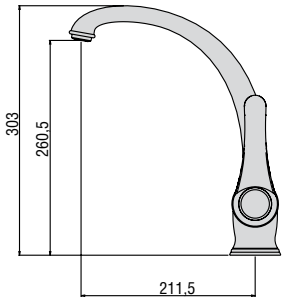	**29165 - MORGAN** Monocomando per lavello monoforo. *Single-lever sink mixer.*	Cromato - Chr plated Cromato/Dorato - Chr./Gold plated Dorato - Gold plated Ottone antico - Old brass Nichel spazzolato - Satin Nickel

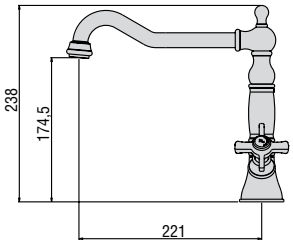	**23865 - MUSA** Monoforo lavello con bocca tipo antico. *Single-hole sink mixer with old-style spout.*	Cromato - Chr plated Ottone antico - Old brass Nichel spazzolato - Satin Nickel

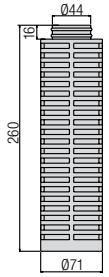

R24089
Cartuccia anti impurità
per art. 45179 A - 55179 A - 83179 A.
Anti-impurity cartridge for article
45179 A - 55179 A - 83179 A.

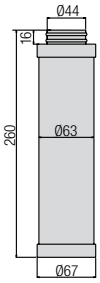

R24090
Cartuccia filtro a carboni attivi
per art. 45179 A - 55179 A - 83179 A.
Active carbon filter cartridge for article
45179 A - 55179 A - 83179 A.

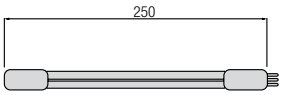

R24091
Lampada UV debaterizzatrice.
Antibacterial UV lamp.

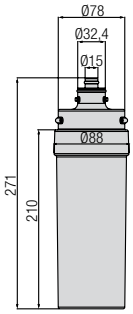

R24092
Cartuccia filtro silver a carboni attivi
per art. 45179 B - 55179 B - 83179 B.
Silver active carbon cartridge for article
45179 B - 55179 B - 83179 B.

	ARTICOLO/ARTICLE	FINITURE/FINISHES
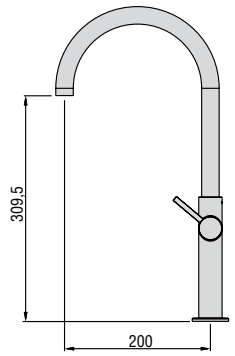	**12165 - PEPE** Monocomando per lavello monoforo bocca girevole. *Single-lever sink mixer, swivel spout.*	Cromato - Chr plated
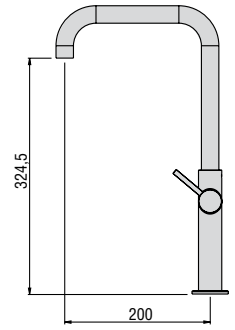	**12175 - PEPE** Monocomando per lavello monoforo bocca girevole. *Single-lever sink mixer, swivel spout.*	Cromato - Chr plated
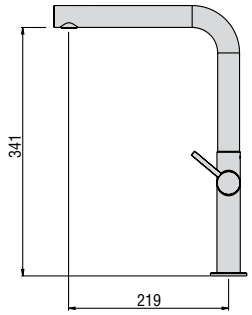	**12176 - PEPE** Monocomando per lavello monoforo bocca girevole. *Single-lever sink mixer, swivel spout.*	Cromato - Chr plated
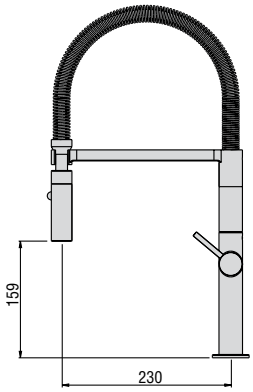	**12172 - PEPE** Monocomando per lavello monoforo con molla e doccetta estraibile 2 getti. *Single-lever sink mixer with spring and 2-jet pull-out shower.*	Cromato - Chr plated

	ARTICOLO/ARTICLE	FINITURE/FINISHES
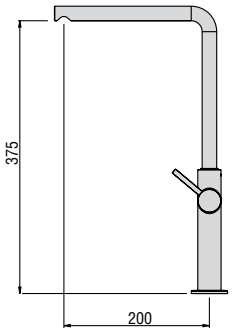	**12164 - PEPE** Monocomando per lavello monoforo bocca girevole. *Single-lever sink mixer, swivel spout.*	Cromato - Chr plated
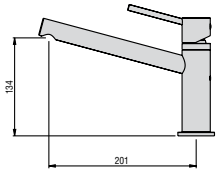	**12166 - PEPE** Monocomando per lavello monoforo assiale. *Axial single-lever sink mixer.*	Cromato - Chr plated
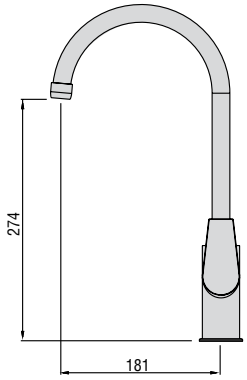	**73165 - GIOIA** Monocomando per lavello monoforo bocca girevole. *Single-lever sink mixer, swivel spout.*	Cromato - Chr plated
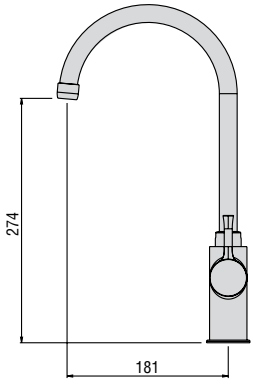	**72165 - VANITY** Monocomando per lavello monoforo bocca girevole. *Single-lever sink mixer, swivel spout.*	Cromato - Chr plated

	ARTICOLO/ARTICLE	FINITURE/FINISHES
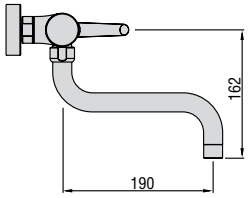	**76150 - PIÙ** Monocomando lavello attacco a parete 1/2”. *1/2” wall-mounted single-lever sink mixer.*	Cromato - Chr plated
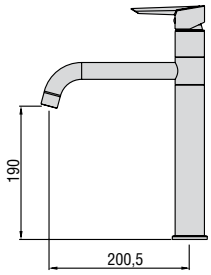	**76165 - PIÙ** Monocomando per lavello monoforo bocca girevole. *Single-lever sink mixer, swivel spout.*	Cromato - Chr. plated
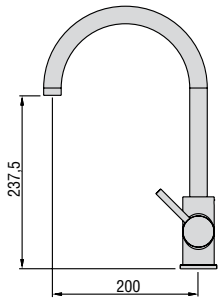	**77165 - NOA** Monocomando per lavello monoforo bocca girevole. *Single-lever sink mixer, swivel spout.*	Cromato - Chr. plated
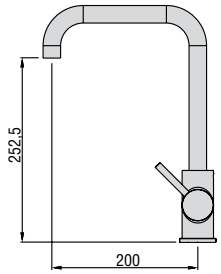	**77175 - NOA** Monocomando per lavello monoforo bocca girevole. *Single-lever sink mixer, swivel spout.*	Cromato - Chr. plated

	ARTICOLO/ARTICLE	FINITURE/FINISHES
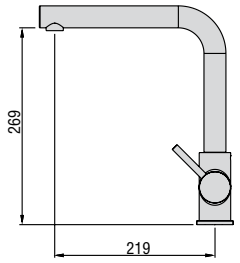	**77176 - NOA** Monocomando per lavello monoforo bocca girevole. *Single-lever sink mixer, swivel spout.*	Cromato - Chr. plated
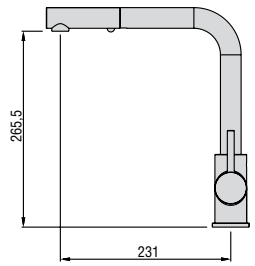	**77173 - NOA** Monocomando per lavello monoforo con doccetta estraibile 2 getti. *Single-lever sink mixer with spring and 2-jet pull-out shower.*	Cromato - Chr plated
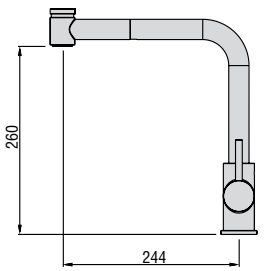	**77170 - NOA** Monocomando per lavello monoforo con doccetta estraibile 2 getti. *Single-lever sink mixer with spring and 2-jet pull-out shower.*	Cromato - Chr. plated
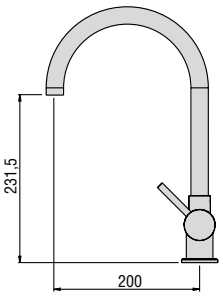	**77165Y - NOA** Monocomando per lavello monoforo bocca girevole. *Single-lever sink mixer, swivel spout.*	Cromato - Chr. plated

	ARTICOLO/ARTICLE	FINITURE/FINISHES
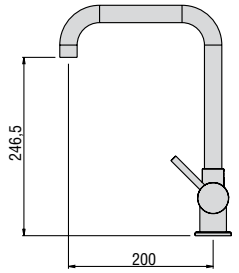	**77175Y - NOA** Monocomando per lavello monoforo bocca girevole. *Single-lever sink mixer, swivel spout.*	Cromato - Chr. plated
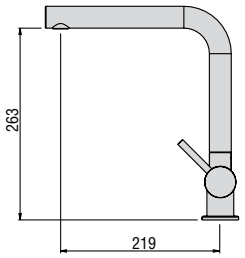	**77176Y - NOA** Monocomando per lavello monoforo bocca girevole. *Single-lever sink mixer, swivel spout.*	Cromato - Chr. plated
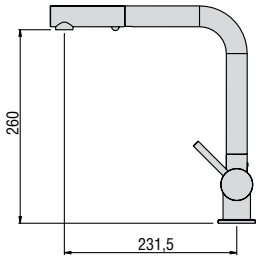	**77173Y - NOA** Monocomando per lavello monoforo con doccetta estraibile 2 getti. *Single-lever sink mixer with spring and 2-jet pull-out shower.*	Cromato - Chr. plated
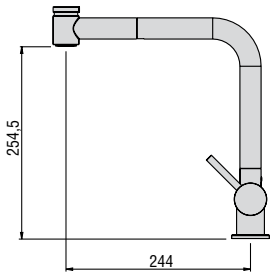	**77170Y - NOA** Monocomando per lavello monoforo con doccetta estraibile 2 getti. *Single-lever sink mixer with spring and 2-jet pull-out shower.*	Cromato - Chr. plated

	ARTICOLO/ARTICLE	FINITURE/FINISHES
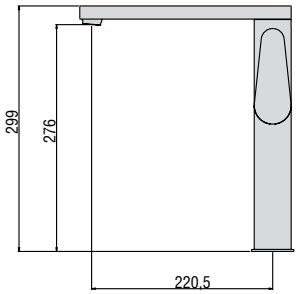	**85164 - AVERE** Monocomando per lavello monoforo bocca girevole LUSSO. *Single-lever sink mixer, swivel spout LUXURY.*	Cromato - Chr. plated
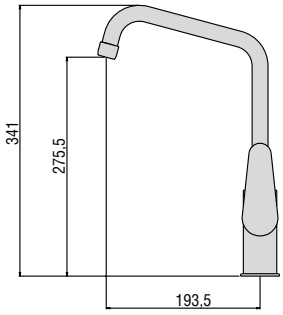	**85165 - AVERE** Monocomando per lavello monoforo bocca girevole. *Single-lever sink mixer, swivel spout.*	Cromato - Chr. plated
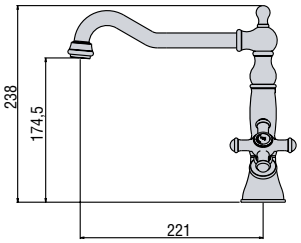	**34865 - LYBRADUE** Monoforo lavello con bocca tipo antico. *Single-hole sink mixer with old-style spout.*	Cromato - Chr. plated Cromato/Dorato - Chr./Gold plated
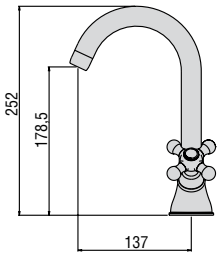	**21165 - DEDRA** Monoforo lavello con canna girevole. *Single-hole sink mixer with swivel spout.*	Cromato - Chr. plated Cromato/Dorato - Chr./Gold plated Dorato - Gold plated Ottone antico - Old brass

	ARTICOLO/ARTICLE	FINITURE/FINISHES
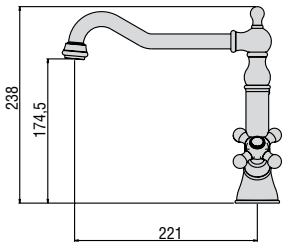	**21865 - DEDRA** Monoforo lavello con bocca tipo antico. *Single-hole sink mixer with old-style spout.*	Cromato - Chr. plated Cromato/Dorato - Chr./Gold plated Dorato - Gold plated Ottone antico - Old brass

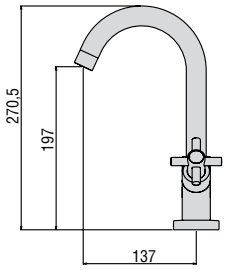	**51165 - TESIS** Monoforo lavello bocca girevole. *Single-hole sink mixer with swivel spout.*	Cromato - Chr. plated

	ARTICOLO/ARTICLE	FINITURE/FINISHES
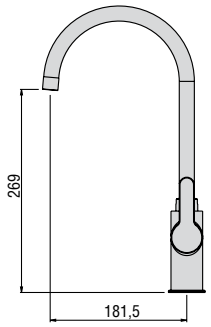	**60165 - MOCCA** Monocomando per lavello monoforo bocca girevole. *Single-lever sink mixer, swivel spout.*	Cromato - Chr. plated
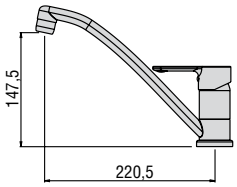	**60166 - MOCCA** Monocomando per lavello monoforo assiale. *Axial single-lever sink mixer.*	Cromato - Chr. plated
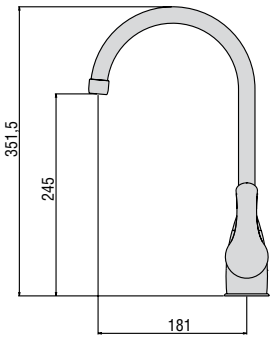	**38165 - MAMBO** Monocomando per lavello monoforo bocca girevole. *Single-lever sink mixer, swivel spout.*	Cromato - Chr. plated
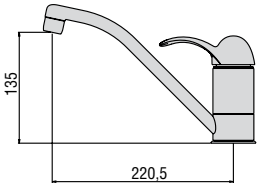	**38166 - MAMBO** Monocomando per lavello monoforo assiale. *Axial single-lever sink mixer.*	Cromato - Chr. plated

	ARTICOLO/ARTICLE	FINITURE/FINISHES
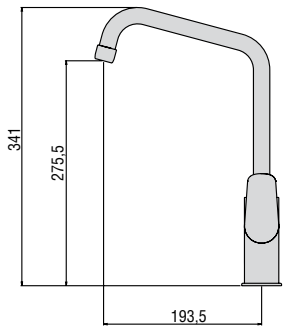	**80165 - ESPRESSO** Monocomando per lavello monoforo bocca girevole. *Single-lever sink mixer, swivel spout.*	Cromato - Chr. plated
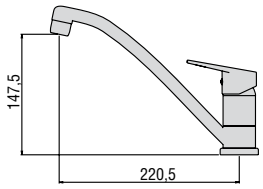	**80166 - ESPRESSO** Monocomando per lavello monoforo assiale. *Axial single-lever sink mixer.*	Cromato - Chr. plated
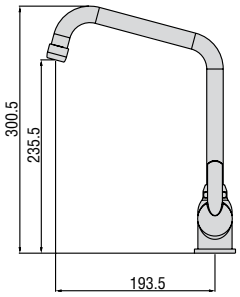	**81164 - MITO** Monocomando per lavello monoforo bocca girevole. *Single-lever sink mixer, swivel spout.*	Cromato - Chr. plated
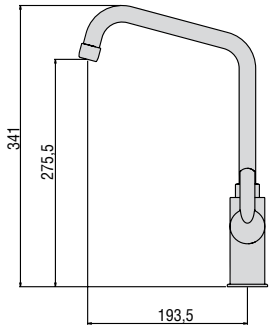	**81165 - MITO** Monocomando per lavello monoforo con bocca girevole **VIP**. *Single-lever sink mixer with swivel spout **VIP**.*	Cromato - Chr. plated

	ARTICOLO/ARTICLE	FINITURE/FINISHES
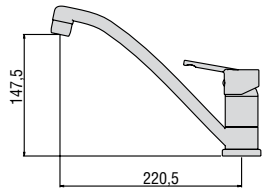	**81166 - MITO *** Monocomando per lavello monoforo assiale. *Axial single-lever sink mixer.*	Cromato - Chr. plated
	81167 - MITO Monocomando per lavello monoforo assiale con leva lunga. *Axial long-lever sink mixer.*	Cromato - Chr. plated
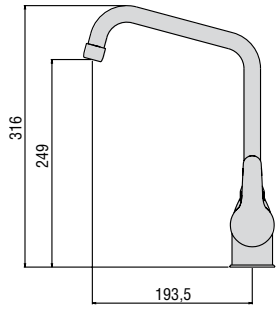	**18165 - TUINGO** Monocomando per lavello monoforo bocca girevole. *Single-lever sink mixer, swivel spout.*	Cromato - Chr. plated Terra di francia - France earth
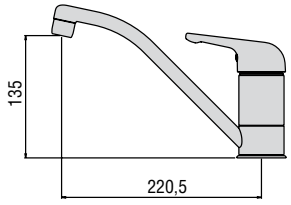	**18166 - TUINGO** Monocomando per lavello monoforo assiale. *Axial single-lever sink mixer.*	Cromato - Chr. plated
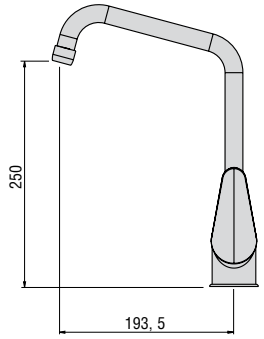	**88165 - EGEO** Monocomando per lavello monoforo bocca girevole. *Single-lever sink mixer, swivel spout.*	Cromato - Chr. plated

	ARTICOLO/ARTICLE	FINITURE/FINISHES
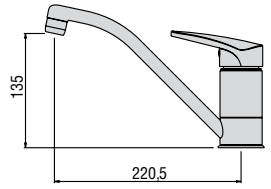	**88166 - EGEO** Monocomando per lavello monoforo assiale. *Axial single-lever sink mixer.*	Cromato - Chr. plated
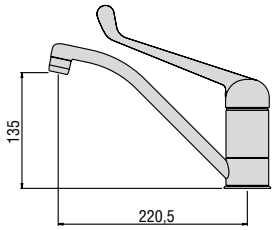	**88167 - EGEO** Monocomando per lavello monoforo assiale con leva lunga. *Axial long-lever sink mixer.*	Cromato - Chr. plated
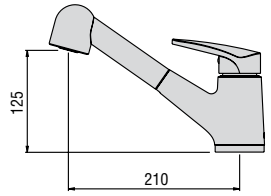	**88168 - EGEO** Monocomando per lavello con doccetta estraibile. *Single-lever sink mixer with pull-out shower.*	Cromato - Chr. plated

OLANDA
Kiwa N.V. Certification
and Inspection

SVIZZERA
Schweizerischer Verein
des Gas-und Wasserfaches

PSB SINGAPORE
Singapore Institute of Standards
and Industrial Research

SINGAPORE
Water Efficiency

WaterMark

AUSTRALIA
Water Mark

AUSTRALIA
Water Rating

CERTIFICAZIONI

In uno scenario caratterizzato dalla rapida evoluzione delle tecnologie e dalla globalizzazione dei mercati, la gestione delle procedure e dei processi aziendali all'insegna della qualità appare sempre più importante. Per le Rubinetterie F.lli Frattini, la certificazione del sistema di qualità aziendale in base alla norma UNI EN ISO 9001:2008 ha rappresentato la naturale conseguenza di un modus operandi caratterizzato dall'attenzione al miglioramento continuo. La norma prevede che l'azienda, attraverso un adeguato sistema di gestione della qualità, definisca ed attui i processi necessari a conseguire la piena soddisfazione dei clienti. Il riconoscimento, avvenuto da parte di importanti istituti di certificazione, ha premiato il pluriennale impegno dell'azienda per ottenere i massimi livelli di customer satisfaction nel rispetto dei più elevati standard qualitativi a livello gestionale e produttivo: dalla progettazione alla scelta dei materiali, dal montaggio al collaudo, dalla distribuzione ai rapporti commerciali post-vendita. In quanto azienda certificata, la F.lli Frattini ha quindi adottato sistemi e procedure che le permettono di individuare le aspettative del cliente ed individuare i processi necessari a soddisfarle in termini coerenti con la politica aziendale.

CERTIFICATIONS

Within this environment characterized by the technologies fast evolution and the markets globalisation, the company quality management system has become more and more important. For Rubinetterie F.lli Frattini, the ISO 9001:2008 quality management system certification has represented the natural consequence of its «Modus operandi» characterized by the continuous and careful improvement. The Norm expects that the company, through an adequate quality management system ensures that customer requirements are determined and met with the aim of enhancing the customer satisfaction. This certification acknowledged by important homologation institute, has rewarded the long time engagement of the company to obtain the highest customer satisfaction levels thanks to the respect of the management and production high quality standards: from the product design stage to the raw material selection, from the assembling to the testing stages, finally from the sale to the after sale service. As certified company, F.lli Frattini has adopted procedures and system that allow itself to identify the customer needs as well.

CERTIFICATIONS

Dans un cadre caractérisé par un' évolution rapide des technologies et par la globalisation des marchés, la gestion des procédures et des processus de l'entreprise devient toujours plus important. Donc pour F.lli Frattini la certification du système qualité selon la norme ISO 9001:2008 est la conséquence naturelle d'un «modus operandi» caractérisé par une amélioration continue. La norme défini que grâce à une système adéquat de gestion de la qualité appliqué on obtient la totale satisfaction de la clientèle. Les certifications reconnues par les importantes institutes, ont couronné l'engagement des plusieurs d'années de l'entreprise pour obtenir des niveaux maximales de satisfaction du client dans la gestion et la production. A partir de la planification à la choix des matières, du montage aux test, de la distribution aux services après vente. Comme maison certifiée la F.lli Frattini à adopté systèmes et procédures grâce auxquels on définit les expectatives du client et les processus nécessaires au but de satisfaire les désirs du client en termes de cohérence à la politique de la maison.

CERTIFICACIONES

En un escenario caracterizado de la ràpida evoluciòn de la tecnologìa y de la globalizaciòn de los mercados, la gestiòn de las proceduras y de los procesos empresariales respecto a la calidad se presenta siempre màs importante. Para la F.lli Frattini, la certificaciòn del sistema de calidad empresarial en base a la norma ISO 9001:2008 ha representado la natural consecuencia de un «modus operandi» caracterizado de la atenciòn al mejoramiento continuo. La norma prevee che la empresa, a travès de un adecuado sistema de gestiòn de calidad, defina y actùe los procesos necesarios a conseguir la plena satisfacciòn de los clientes. El reconocimiento recibido de parte de importantes institutos de certificaciòn, ha premiado el continuo empeño de la empresa para obtener los màximos niveles de customer satisfaction en el respeto de los màs elevados standard cualitativos a nivel gestional y productivo: de la proyectaciòn a la clasificaciòn de los materiales, del montaje al control, de la distribuciòn a la relaciòn comercial post-venta. En lo que respecta a empresa certificada, la F.lli Frattini ha adoptado sistemas y procesos que le permiten focalizar las espectativas del cliente realizar los procesos necesarios para satisfacer en tèrminos coherentes con la polìtica empresarial.

ZERTIFIZIERUNGEN

Im Rahmen des rasanten technologischen Fortschritts und der Globalisierung der Märkte gewinnt das Qualitätsmanagement der betrieblichen Verfahren und Abläufe zunehmend an Bedeutung. Für Rubinetterie F.lli Frattini bildete die Zertifizierung des Qualitätsmanagements nach der Norm ISO 9001:2008 die selbstverständliche Konsequenz aus einer Politik, die auf die ständige Verbesserung orientiert ist. Die Norm sieht vor, dass das Unternehmen mittels eines geeigneten Qualitätsmanagements die notwendigen Prozesse für eine vollständige Kundenzufriedenheit festlegt und umsetzt. Die Zertifizierung seitens bedeutender Institute wie prämierte das jahrelange Engagement des Unternehmens, ein Höchstmaß an Kundenzufriedenheit unter Einhaltung der höchsten Qualitätsstandards in Management und Produktion zu erzielen, beginnend bei der Entwicklung und Auswahl des Materials über die Montage und Abnahme bis hin zum Vertrieb und Anschlussmarkt-Service. Als zertifiziertes Unternehmen bringt F.lli Frattini Systeme und Verfahren zum Einsatz, die sich mit der Erwartungshaltung der kunden identifiziert und die Verfahren eingeleitet werden können, die zu deren Zufriedenstellung in Übereinstimmung mit der Unternehmenspolitik erforderlich sind.

Certificato

kiwa

Certificato del Sistema di Gestione per la Qualità
ISO 9001:2008

Kiwa ha verificato che
il sistema di gestione per la qualità implementato dall'Organizzazione:

Rubinetterie Fratelli Frattini S.p.A.

è conforme alla norma UNI EN ISO 9001:2008 per le attività:

Progettazione e produzione di rubinetteria sanitaria.

Kiwa Italia S.p.A.
Mattia Pandolfini

Questo certificato consta di una pagina.
È permessa la pubblicazione del certificato.
Per informazioni parziali e aggiornate circa eventuali variazioni intervenute sullo stato della certificazione di cui al presente certificato, si prega di contattare i nostri uffici.

Sede Operativa/Sede Legale
Rubinetterie Fratelli Frattini S.p.A.
Via Roma, 123
28017 San Maurizio D'Opaglio - NO

ACCREDIA

Certificato

kiwa

Certificate of Quality Management System
ISO 9001:2008

Kiwa has determined that the
Quality Management System employed by

Rubinetterie Fratelli Frattini S.p.A.

complies to UNI EN ISO 9001:2008 in the area of:

Design and production of sanitary taps.

Kiwa Italia S.p.A.
Mattia Pandolfini

This certificate consists of one page.
Publication of the Certificate is allowed.
In order to check the updated information about the issue of the present certificate, please contact our offices.

Site:
Rubinetterie Fratelli Frattini S.p.A.
Via Roma, 123
28017 San Maurizio D'Opaglio - NO
Italy

ACCREDIA

RUBINETTERIE F.lli Frattini

V768XX0167

Rubinetterie F.lli Frattini SpA si riserva il diritto di apportare, a propria discrezione, modifiche ai prodotti, ai dati tecnici ed alle informazioni commerciali. Le immagini riportate sono solo indicative del prodotto e non vincolanti.

Rubinetterie F.lli Frattini Spa reserves the right to modify at its discretion, changes on products, technical and commercial information. The pictures contained in the catalogue are purely as indication and not binding.

Rubinetterie F.lli Frattini SpA se reserve le droit d'apporter a sa propre discretion changements aux produits, aux donnes techniques et aux informations commerciales. Les images sur le catalogue sont indicatives du produit et pas engageantes.

Rubinetterie F.lli Frattini Spa se reserva el derecho de hacer, a su distreción, los cambios a los productos, datos técnicos y la información comercial. Las imagenes que se muestran son sólo indicativos del producto y no vinculante.

Die firma Rubinetterie F.lli Frattini SpA behält sich das Recht vor, nach eigenem Ermessen Änderungen an den Produkten, den technischen Daten und den Verkaufsinformationen vorzunehmen. Die Abbildungen dienen nur der Illustration der Produkte und sind nicht verbindlich.

EDIZIONE 2014.1
Il presente listino annulla e sostituisce i precedenti.

EDITION 2014.1
This general catalogue price list cancels and replaces all the previous ones.

ÉDITION 2014.1
Ce catalogue tarifs annule et remplace les précédentes éditions.

EDICIÓN 2014.1
Esta tarifa de precios anula y sustituye a la anterior.

AUFLAGE 2014.1
Diese Preisliste annuliert und ersetzt die Vorherige.

Rubinetterie F.lli Frattini S.p.A.
Via Roma, 125 - C.P. 107 - 28017 San Maurizio d'Opaglio (NO) . Italy
Tel. +39 0322 96127-96128 - Fax +39 0322 967272 - info@frattini.it - export@frattini.it - www.frattini.com