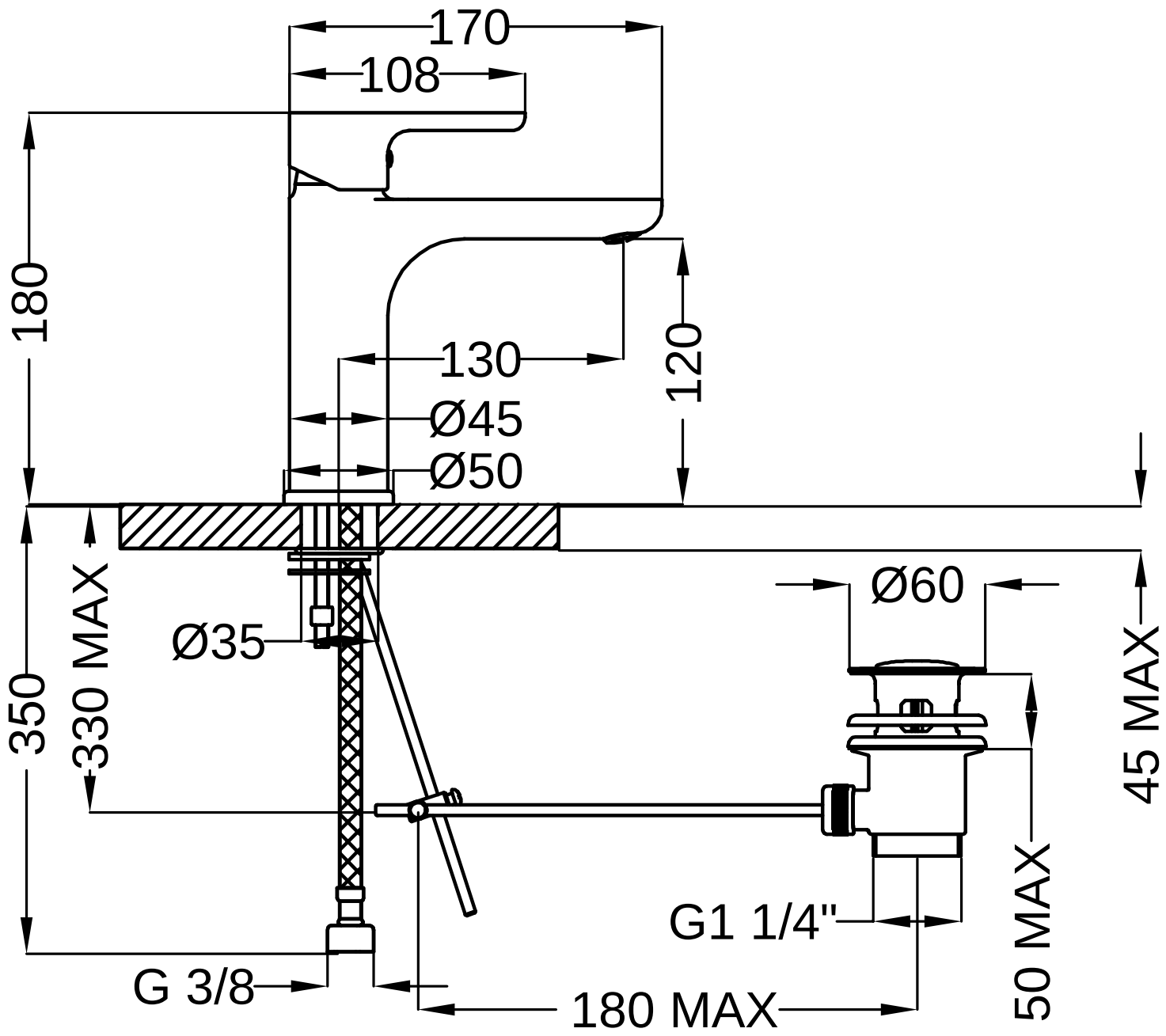
170
108
180
120
130
Ø45
Ø50
350
330 MAX
Ø35
Ø60
45 MAX
50 MAX
G1 1/4"
G 3/8
180 MAX